cosmotec
WEBからご注文できます。在庫商品即日発送可能！
真空部品を最短で
ご購入はこちら
ここをクリック！

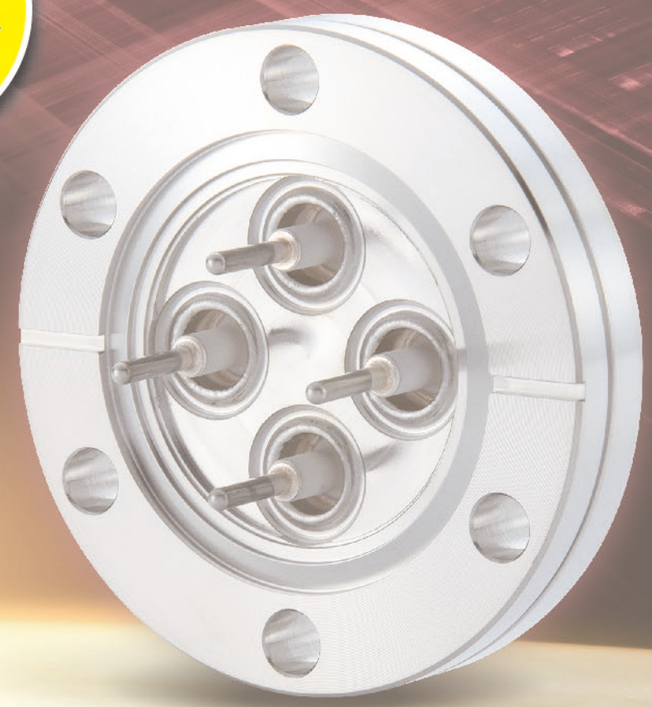

Section 1.2	SHV シリーズ	33 ～ 44
Section 1.3	MHV シリーズ	45 ～ 52
Section 1.4	N シリーズ	53 ～ 60
Section 1.5	SMA シリーズ	61 ～ 68
Section 1.6	LEMO シリーズ	69 ～ 74

Section 1 Coaxial

BNC-R グランドシールド 片側プラグ勘合
同軸

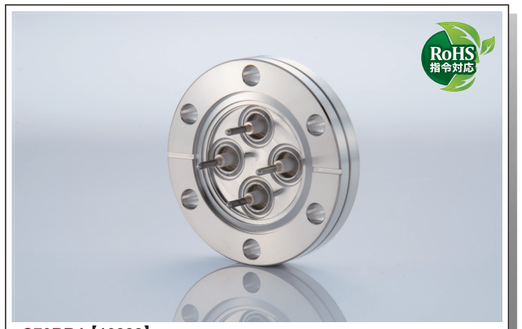

C70BR4【10333】

特徴 – Features –

■ **BNC**（Bayonet Naval Connectors）

インピーダンス 50Ω、1 kV 3 A の同軸フィードスルーです。
片側コネクタ接続用(グランド導通タイプ､フローティングタイプ)、両側コネクタ接続用(グランド導通タイプ､フローティングタイプ)、高電圧 5 kV タイプ､先端 M2 ねじ加工品（グランド導通タイプ、フローティングタイプ）の計 7 種類を標準規格化しております。
NW / KF、ICF、JIS – VF、JIS – VG の規格から最適な取り付けフランジをお選びください。
真空・大気側接続部品、工具類に加え、アセンブリ済製品・アセンブリサービスも提供しております。
端子の配置変更、数量変更、フランジ規格・サイズ変更、多品種の溶接、各部寸法の変更など、特注品も迅速に対応いたします。

材質 – Materials –

フランジ	SUS 304
スリーブ	コバール®
電極	コバール®
絶縁体	アルミナセラミック

仕様 – Specifications –

タイプ	Coaxial BNC
フィードスルー	BNC–R
電圧値 : V max. DC	1,000
電流値 : A max.	3
絶縁抵抗値 : ohm min.	10^{9}
周波数 : MHz	DC ～ 100
インピーダンス : ohm	50
リーク量 : 1.3×Pa・m³/s	10^{-10}
使用温度範囲 : ℃ *	−196 ～ 300

＊端子単体の温度範囲です。接続部品により異なります。

NW / KF フランジ

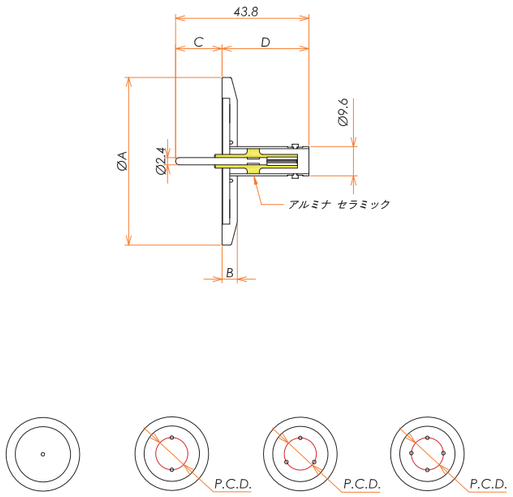

ICF フランジ

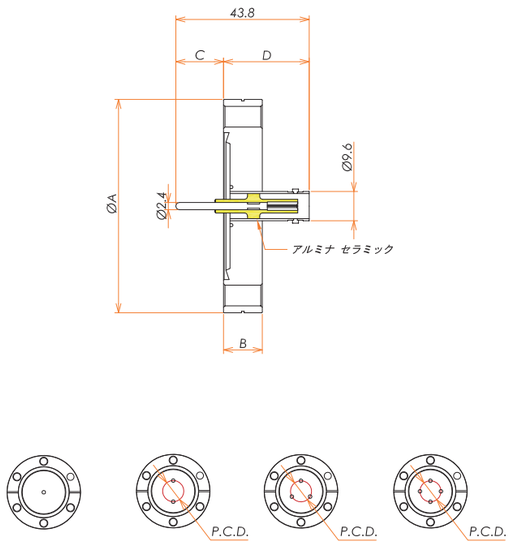

BNC-R グランドシールド 片側プラグ勘合
同軸

単位 : mm

NW / KF フランジ

端子数	フランジ規格 サイズ	A	B	C	D	P.C.D.	型式	製品コード
1	NW / KF 16	30	6	15.3	28.5	–	N16BR1	10319
1	NW / KF 25	40					N25BR1	10280
1	NW / KF 40	55					N40BR1	10298
2						24	N40BR2	10116
3							N40BR3	10297
4							N40BR4	10117

ICF フランジ

端子数	フランジ規格 サイズ	A	B	C	D	P.C.D.	型式	製品コード
1	ICF 34	34	7.5	15.8	28	–	C34BR1	10338
1	ICF 70	70	12.7				C70BR1	10291
2						24	C70BR2	10039
3							C70BR3	10300
4							C70BR4	10333

JIS VF / VG フランジ

JIS VF / VG フランジ付きも標準規格化しております。
＊詳細は、ホームページをご覧ください。（検索例：VF20 付きの場合「F20BR1」）

接続部品 – Accessories –

詳細は Section 8.1 をご覧ください

品名	型式	製品コード
真空側 両側 BNCプラグ付き カプトン®被覆ケーブル L=1000	VCK1000BJ/BJ	14430
真空側 片側 BNCプラグ付き カプトン®被覆ケーブル L=1000	VCK1000X/BJ	14431
真空側 ソケットコンタクト プッシュオンタイプ φ2.4	SVC24S	10152
真空側 ソケットコンタクト 圧着タイプ φ2.4	SVC24CU	14427
大気側 BNCプラグ	ASP-BNC	10017

目次
製品概要
同軸
多ピン
熱電対
高電圧・中電流
絶縁碍子
水冷端子
光ファイバー
接続部品
特注品事例
技術資料
索引
お問合せシート

BNC-R-M2 SCREW
グランドシールド 片側プラグ勘合
同軸

cosmotec

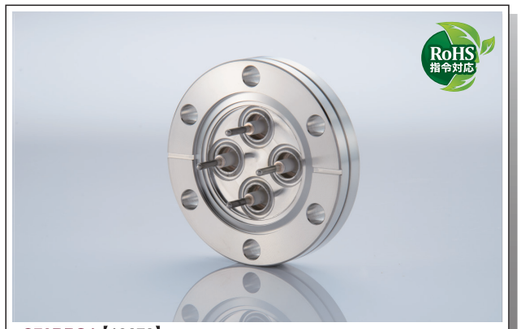

C70BRS4【10679】

特徴 – Features –

■ **BNC**（Bayonet Naval Connectors）

インピーダンス 50Ω、1 kV 3 A の同軸フィードスルーです。
片側コネクタ接続用(グランド導通タイプ､フローティングタイプ)、両側コネクタ接続用(グランド導通タイプ､フローティングタイプ)、高電圧 5 kV タイプ､先端 M2 ねじ加工品（グランド導通タイプ、フローティングタイプ）の計 7 種類を標準規格化しております。
NW / KF、ICF、JIS – VF、JIS – VG の規格から最適な取り付けフランジをお選びください。
真空・大気側接続部品、工具類に加え、アセンブリ済製品・アセンブリサービスも提供しております。
端子の配置変更、数量変更、フランジ規格・サイズ変更、多品種の溶接、各部寸法の変更など、特注品も迅速に対応いたします。

材質 – Materials –

フランジ	SUS 304
スリーブ	コバール®
電極	コバール®
絶縁体	アルミナセラミック

仕様 – Specifications –

タイプ	Coaxial BNC
フィードスルー	BNC-R-M2 SCREW
電圧値 : V max. DC	1,000
電流値 : A max.	3
絶縁抵抗値 : ohm min.	10^{9}
周波数 : MHz	DC or AC 100(MHz)max.
インピーダンス : ohm	50
リーク量 : 1.3×Pa・m^3/s	10^{-10}
使用温度範囲 : ℃ *	−196 ～ 300

＊端子単体の温度範囲です。接続部品により異なります。

NW / KF フランジ

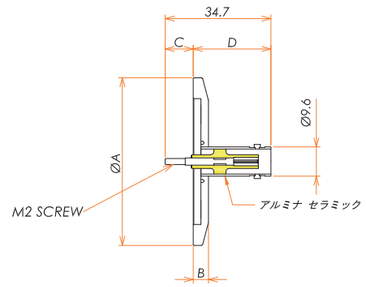

ICF フランジ

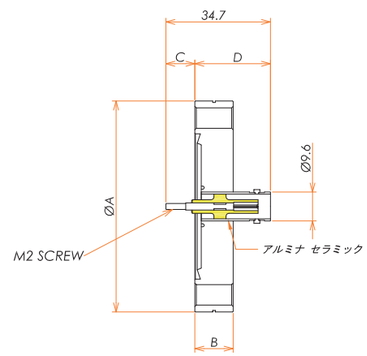

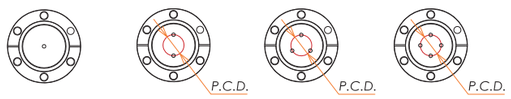

BNC-R-M2 SCREW
グランドシールド 片側プラグ勘合
同軸

cosmotec

単位 : mm

NW / KF フランジ

端子数	フランジ規格 サイズ	A	B	C	D	P.C.D.	型式	製品コード
1	NW / KF 16	30	6	9.2	25.5	–	N16BRS1	11047
1	NW / KF 25	40					N25BRS1	11071
1	NW / KF 40	55					N40BRS1	11117
2						24	N40BRS2	11118
3							N40BRS3	11119
4							N40BRS4	11120

ICF フランジ

端子数	フランジ規格 サイズ	A	B	C	D	P.C.D.	型式	製品コード
1	ICF 34	34	7.5	9.7	25	–	C34BRS1	10202
1	ICF 70	70	12.7				C70BRS1	10676
2						24	C70BRS2	10677
3							C70BRS3	10678
4							C70BRS4	10679

JIS VF / VG フランジ

JIS VF / VG フランジ付きも標準規格化しております。
＊詳細は、ホームページをご覧ください。（検索例：VF20 付きの場合「F20BRS1」）

接続部品 – Accessories –

詳細は Section 8.1 をご覧ください

品名	型式	製品コード
大気側 BNCプラグ	ASP-BNC	10017

目次
製品概要
同軸
多ピン
熱電対
高電圧・中電流
絶縁碍子
水冷端子
光ファイバー
接続部品
特注品事例
技術資料
索引
お問合せシート

5kV-BNC-R グランドシールド 片側プラグ勘合
同軸

cosmotec

N255BR1【10208】

特徴 – Features –

BNC（Bayonet Naval Connectors）

インピーダンス 50Ω、5 kV 3 A の同軸フィードスルーです。
片側コネクタ接続用(グランド導通タイプ､フローティングタイプ)、両側コネクタ接続用(グランド導通タイプ､フローティングタイプ)、高電圧 5 kV タイプ､先端 M2 ねじ加工品（グランド導通タイプ、フローティングタイプ）の計 7 種類を標準規格化しております。
NW / KF、ICF、JIS – VF、JIS – VG の規格から最適な取り付けフランジをお選びください。
真空・大気側接続部品、工具類に加え、アセンブリ済製品・アセンブリサービスも提供しております。
端子の配置変更、数量変更、フランジ規格・サイズ変更、多品種の溶接、各部寸法の変更など、特注品も迅速に対応いたします。

材質 – Materials –

フランジ	SUS 304
スリーブ	コバール®
電極	コバール®
絶縁体	アルミナセラミック

仕様 – Specifications –

タイプ	Coaxial BNC
フィードスルー	BNC–R 5kV
電圧値 : V max. DC	5,000
電流値 : A max.	3
絶縁抵抗値 : ohm min.	10^{9}
周波数 : MHz	DC or AC 100(MHz)max.
インピーダンス : ohm	50
リーク量 : 1.3×Pa・m^3/s	10^{-10}
使用温度範囲 : ℃ *	−196 ～ 300

＊端子単体の温度範囲です。接続部品により異なります。

NW / KF フランジ

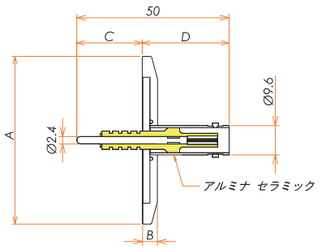

ICF フランジ

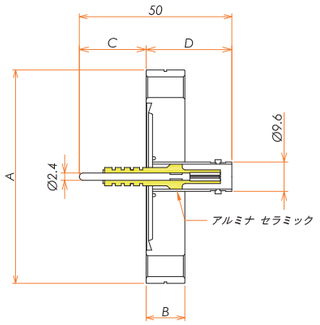

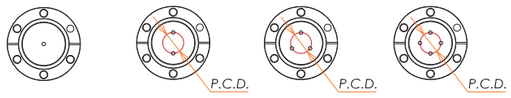

5kV-BNC-R グランドシールド 片側プラグ勘合
同軸

cosmotec

単位 : mm

NW / KF フランジ

端子数	フランジ規格 サイズ	A	B	C	D	P.C.D.	型式	製品コード
1	NW / KF 16	30	6	21.5	28.5	–	N165BR1	11044
1	NW / KF 25	40					N255BR1	10208
1	NW / KF 40	55					N405BR1	11105
2						24	N405BR2	11106
3							N405BR3	11107
4							N405BR4	11110

ICF フランジ

端子数	フランジ規格 サイズ	A	B	C	D	P.C.D.	型式	製品コード
1	ICF 34	34	7.5	22	28	–	C345BR1	10615
1	ICF 70	70	12.7				C705BR1	10653
2						24	C705BR2	10654
3							C705BR3	10655
4							C705BR4	10656

JIS VF / VG フランジ

JIS VF / VG フランジ付きも標準規格化しております。
＊詳細は、ホームページをご覧ください。（検索例：VF20 付きの場合「F205BR1」）

接続部品 – Accessories –

詳細は Section 8.1 をご覧ください

品名	型式	製品コード
真空側 ソケットコンタクト プッシュオンタイプ φ2.4	SVC24S	10152
真空側 ソケットコンタクト 圧着タイプ φ2.4	SVC24CU	14427
大気側 BNC-5kVプラグ	ASP-BNC5KV	10001

目次
製品概要
同軸
多ピン
熱電対
高電圧・中電流
絶縁碍子
水冷端子
光ファイバー
接続部品
特注品事例
技術資料
索引
お問合せシート

BNC-R-F
フローティングシールド 片側プラグ勘合
同軸

N40BRF1【10309】

特徴 – Features –

BNC（Bayonet Naval Connectors）

インピーダンス 50Ω、1 kV 3 A の同軸フィードスルーです。
片側コネクタ接続用(グランド導通タイプ､フローティングタイプ)、両側コネクタ接続用(グランド導通タイプ､フローティングタイプ)、高電圧 5 kV タイプ､先端 M2 ねじ加工品（グランド導通タイプ、フローティングタイプ）の計 7 種類を標準規格化しております。
NW / KF、ICF、JIS – VF、JIS – VG の規格から最適な取り付けフランジをお選びください。
真空・大気側接続部品、工具類に加え、アセンブリ済製品・アセンブリサービスも提供しております。
端子の配置変更、数量変更、フランジ規格・サイズ変更、多品種の溶接、各部寸法の変更など、特注品も迅速に対応いたします。

材質 – Materials –

フランジ	SUS 304
スリーブ	コバール®
電極	コバール®
絶縁体	アルミナセラミック

仕様 – Specifications –

タイプ	Coaxial BNC
フィードスルー	BNC–R–F
電圧値 : V max. DC	1,000
電流値 : A max.	3
絶縁抵抗値 : ohm min.	10^{9}
周波数 : MHz	DC ～ 100
インピーダンス : ohm	50
リーク量 : 1.3×Pa・m^3/s	10^{-10}
使用温度範囲 : ℃ *	−196 ～ 300

＊端子単体の温度範囲です。接続部品により異なります。

NW / KF フランジ

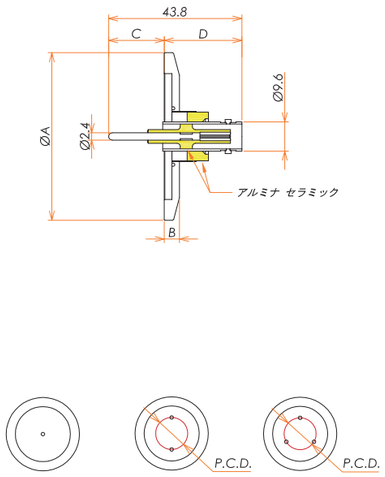

ICF フランジ

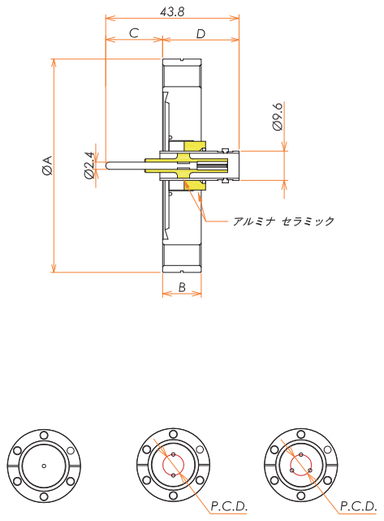

単位 : mm

NW / KF フランジ

端子数	フランジ規格 サイズ	A	B	C	D	P.C.D.	型式	製品コード
1	NW / KF 16	30	6	10.8	33	–	N16BRF1	11045
1	NW / KF 25	40		18.3	25.5		N25BRF1	11069
1	NW / KF 40	55					N40BRF1	10309
2						20	N40BRF2	11114
3						21	N40BRF3	10308

ICF フランジ

端子数	フランジ規格 サイズ	A	B	C	D	P.C.D.	型式	製品コード
1	ICF 34	34	7.5	7.2	36.6	–	C34BRF1	10025
1	ICF 70	70	12.7	18.8	25		C70BRF1	10234
2						20	C70BRF2	10240
3						21	C70BRF3	10318

JIS VF / VG フランジ

JIS VF / VG フランジ付きも標準規格化しております。
＊詳細は、ホームページをご覧ください。（検索例：VF20 付きの場合「F20BRF1」）

接続部品 – Accessories –

詳細は Section 8.1 をご覧ください

品名	型式	製品コード
真空側 両側 BNCプラグ付き カプトン®被覆ケーブル L=1000	VCK1000BJ/BJ	14430
真空側 片側 BNCプラグ付き カプトン®被覆ケーブル L=1000	VCK1000X/BJ	14431
真空側 ソケットコンタクト プッシュオンタイプ φ2.4	SVC24S	10152
真空側 ソケットコンタクト 圧着タイプ φ2.4	SVC24CU	14427
大気側 BNCプラグ	ASP-BNC	10017

目次
製品概要
同軸
多ピン
熱電対
高電圧・中電流
絶縁碍子
水冷端子
光ファイバー
接続部品
特注品事例
技術資料
索引
お問合せシート

BNC-R-F-M2 SCREW
フローティングシールド片側勘合
同軸

cosmotec

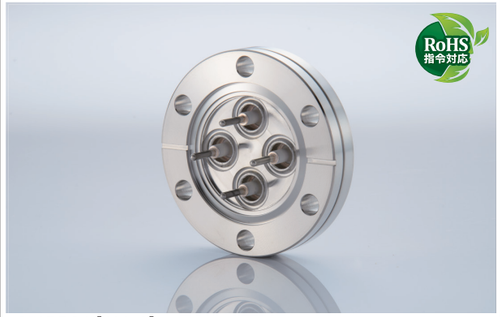

C70BRS4【10679】

特徴 – Features –

BNC（Bayonet Naval Connectors）

インピーダンス 50Ω、1 kV 3 A の同軸フィードスルーです。
片側コネクタ接続用(グランド導通タイプ､フローティングタイプ)、両側コネクタ接続用(グランド導通タイプ､フローティングタイプ)、高電圧 5 kV タイプ､先端 M2 ねじ加工品（グランド導通タイプ、フローティングタイプ）の計 7 種類を標準規格化しております。
NW / KF、ICF、JIS – VF、JIS – VG の規格から最適な取り付けフランジをお選びください。
真空・大気側接続部品、工具類に加え、アセンブリ済製品・アセンブリサービスも提供しております。
端子の配置変更、数量変更、フランジ規格・サイズ変更、多品種の溶接、各部寸法の変更など、特注品も迅速に対応いたします。

材質 – Materials –

フランジ	SUS 304
スリーブ	コバール®
電極	コバール®
絶縁体	アルミナセラミック

仕様 – Specifications –

タイプ	Coaxial BNC
フィードスルー	BNC–R–F–M2 SCREW
電圧値 : V max. DC	1,000
電流値 : A max.	3
絶縁抵抗値 : ohm min.	10^{9}
周波数 : MHz	DC or AC 100(MHz)max.
インピーダンス : ohm	50
リーク量 : 1.3×Pa・m^3/s	10^{-10}
使用温度範囲 : ℃ *	−196 ～ 300

＊端子単体の温度範囲です。接続部品により異なります。

NW / KF フランジ

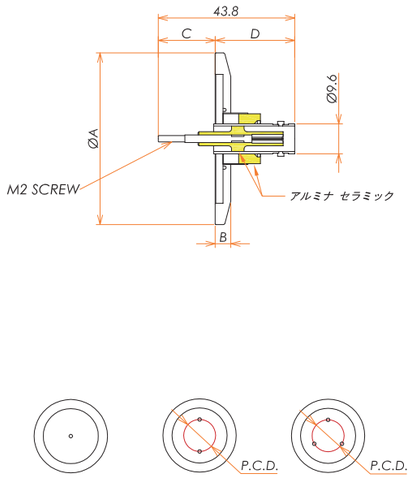

ICF フランジ

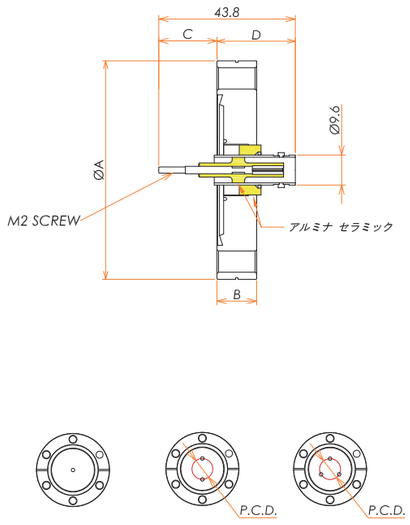

BNC-R-F-M2 SCREW
フローティングシールド片側勘合
同軸

cosmotec

単位：mm

NW / KF フランジ

端子数	フランジ規格 サイズ	A	B	C	D	P.C.D.	型式	製品コード
1	NW / KF 16	30	6	10.8	33	–	N16BRFS1	11046
1	NW / KF 25	40		18.3	25.5		N25BRFS1	11070
1	NW / KF 40	55					N40BRFS1	11115
2						20	N40BRFS2	11116
3						21	N40BRFS3	12048

ICF フランジ

端子数	フランジ規格 サイズ	A	B	C	D	P.C.D.	型式	製品コード
1	ICF 34	34	7.5	7.2	36.6	–	C34BRFS1	10435
1	ICF 70	70	12.7	18.8	25		C70BRFS1	10673
2						20	C70BRFS2	10674
3						21	C70BRFS3	10675

JIS VF / VG フランジ

JIS VF / VG フランジ付きも標準規格化しております。
＊詳細は、ホームページをご覧ください。（検索例：VF20 付きの場合「F20BRFS1」）

接続部品 – Accessories –

詳細は Section 8.1 をご覧ください

品名	型式	製品コード
大気側 BNCプラグ	ASP-BNC	10017

目次
製品概要
同軸
多ピン
熱電対
高電圧・中電流
絶縁碍子
水冷端子
光ファイバー
接続部品
特注品事例
技術資料
索引
お問合せシート

BNC-JJ グランドシールド 両側プラグ勘合
同軸

C70BJ3【10304】

特徴 – Features –

BNC（Bayonet Naval Connectors）

インピーダンス 50Ω、1 kV 3 A の同軸フィードスルーです。
片側コネクタ接続用(グランド導通タイプ､フローティングタイプ)、両側コネクタ接続用(グランド導通タイプ､フローティングタイプ)、高電圧 5 kV タイプ､先端 M2 ねじ加工品（グランド導通タイプ、フローティングタイプ）の計 7 種類を標準規格化しております。
NW / KF、ICF、JIS – VF、JIS – VG の規格から最適な取り付けフランジをお選びください。
真空・大気側接続部品、工具類に加え、アセンブリ済製品・アセンブリサービスも提供しております。
端子の配置変更、数量変更、フランジ規格・サイズ変更、多品種の溶接、各部寸法の変更など、特注品も迅速に対応いたします。

材質 – Materials –

フランジ	SUS 304
スリーブ	コバール®
電極	コバール®
絶縁体	アルミナセラミック

仕様 – Specifications –

タイプ	Coaxial BNC
フィードスルー	BNC–JJ
電圧値 : V max. DC	1,000
電流値 : A max.	3
絶縁抵抗値 : ohm min.	10^{9}
周波数 : MHz	DC ～ 4,000
インピーダンス : ohm	50
リーク量 : 1.3×Pa・m^3/s	10^{-10}
使用温度範囲 : ℃ *	−196 ～ 300

＊端子単体の温度範囲です。接続部品により異なります。

NW / KF フランジ

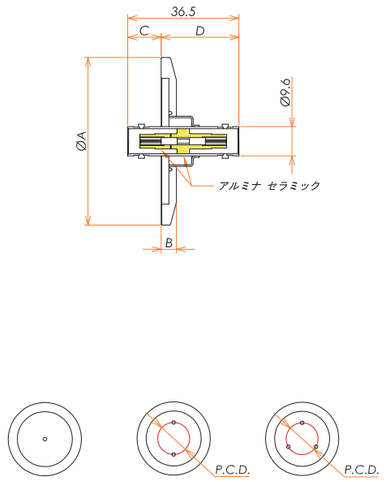

ICF フランジ

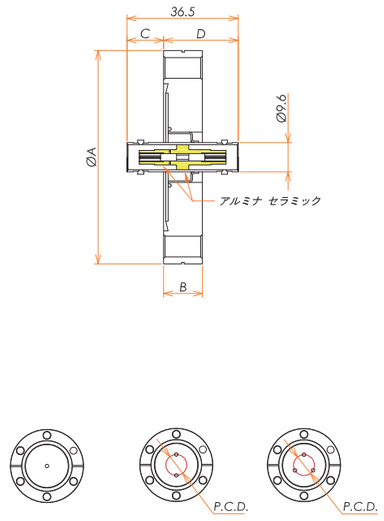

単位 : mm

NW / KF フランジ

端子数	フランジ規格 サイズ	A	B	C	D	P.C.D.	型式	製品コード
1	NW / KF 16	30	6	3.5	33	–	N16BJ1	10098
1	NW / KF 25	40		11	25.5		N25BJ1	10102
1	NW / KF 40	55					N40BJ1	10112
2						20	N40BJ2	10422
3						21	N40BJ3	10289

ICF フランジ

端子数	フランジ規格 サイズ	A	B	C	D	P.C.D.	型式	製品コード
1	ICF 34	34	7.5	0.3	36.2	–	C34BJ1	10023
1	ICF 70	70	12.7	11.5	25		C70BJ1	10035
2						20	C70BJ2	10227
3						21	C70BJ3	10304

JIS VF / VG フランジ

JIS VF / VG フランジ付きも標準規格化しております。
＊詳細は、ホームページをご覧ください。（検索例：VF20 付きの場合「F20BJ1」）

接続部品 – Accessories –

詳細は Section 8.1 をご覧ください

品名	型式	製品コード
真空側 両側 BNCプラグ付き カプトン®被覆ケーブル L=1000	VCK1000BP/BP	14432
真空側 片側 BNCプラグ付き カプトン®被覆ケーブル L=1000	VCK1000X/BP	14433
大気側 BNCプラグ	ASP-BNC	10017

目次
製品概要
同軸
多ピン
熱電対
高電圧・中電流
絶縁碍子
水冷端子
光ファイバー
接続部品
特注品事例
技術資料
索引
お問合せシート

BNC-JJ-F
フローティングシールド 両側プラグ勘合
同軸

cosmotec

N40BJF1【10113】

特徴 – Features –

BNC（Bayonet Naval Connectors）

インピーダンス 50Ω、1 kV 3 A の同軸フィードスルーです。
片側コネクタ接続用(グランド導通タイプ､フローティングタイプ)、両側コネクタ接続用(グランド導通タイプ､フローティングタイプ)、高電圧 5 kV タイプ､先端 M2 ねじ加工品（グランド導通タイプ、フローティングタイプ）の計 7 種類を標準規格化しております。
NW / KF、ICF、JIS – VF、JIS – VG の規格から最適な取り付けフランジをお選びください。
真空・大気側接続部品、工具類に加え、アセンブリ済製品・アセンブリサービスも提供しております。
端子の配置変更、数量変更、フランジ規格・サイズ変更、多品種の溶接、各部寸法の変更など、特注品も迅速に対応いたします。

材質 – Materials –

フランジ	SUS 304
スリーブ	コバール®
電極	コバール®
絶縁体	アルミナセラミック

仕様 – Specifications –

タイプ	Coaxial BNC
フィードスルー	BNC–JJ–F
電圧値 : V max. DC	1,000
電流値 : A max.	3
絶縁抵抗値 : ohm min.	10^{9}
周波数 : MHz	DC ～ 4,000
インピーダンス : ohm	50
リーク量 : 1.3×Pa・m³/s	10^{-10}
使用温度範囲 : ℃ *	–196 ～ 300

＊端子単体の温度範囲です。接続部品により異なります。

NW / KF フランジ

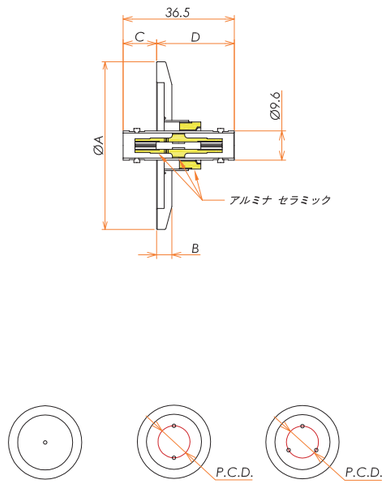

ICF フランジ

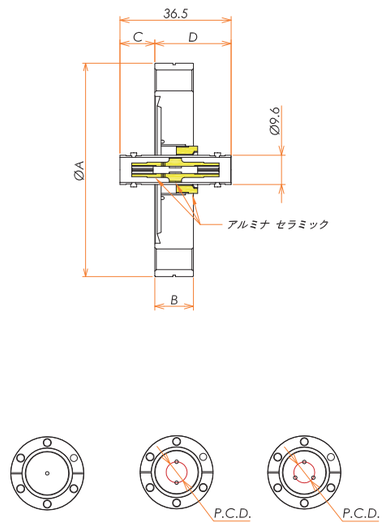

BNC-JJ-F
フローティングシールド 両側プラグ勘合
同軸
cosmotec

単位：mm

NW / KF フランジ

端子数	フランジ規格 サイズ	A	B	C	D	P.C.D.	型式	製品コード
1	NW / KF 16	30	6	3.5	33	–	N16BJF1	10199
1	NW / KF 25	40		11	25.5		N25BJF1	10310
1	NW / KF 40	55					N40BJF1	10113
2						20	N40BJF2	10114
3						21	N40BJF3	10115

ICF フランジ

端子数	フランジ規格 サイズ	A	B	C	D	P.C.D.	型式	製品コード
1	ICF 34	34	7.5	0.3	36.2	–	C34BJF1	10024
1	ICF 70	70	12.7	11.5	25		C70BJF1	10036
2						20	C70BJF2	10037
3						21	C70BJF3	10038

JIS VF / VG フランジ

JIS VF / VG フランジ付きも標準規格化しております。
＊詳細は、ホームページをご覧ください。（検索例：VF20 付きの場合「F20BJF1」）

接続部品 – Accessories –

詳細は Section 8.1 をご覧ください

品名	型式	製品コード
真空側 両側 BNCプラグ付き カプトン®被覆ケーブル L=1000	VCK1000BP/BP	14432
真空側 片側 BNCプラグ付き カプトン®被覆ケーブル L=1000	VCK1000X/BP	14433
大気側 BNCプラグ	ASP-BNC	10017

目次
製品概要
同軸
多ピン
熱電対
高電圧・中電流
絶縁碍子
水冷端子
光ファイバー
接続部品
特注品事例
技術資料
索引
お問合せシート

SHV-R グランドシールド 片側プラグ勘合
同軸

C70SHR4【10050】

特徴 – Features –

■ **SHV** (Safe High Voltage)

インピーダンス 50Ω、5 kV 3 A の高電圧用同軸フィードスルーです。
片側コネクタ接続用(グランド導通タイプ、フローティングタイプ)、両側コネクタ接続用(グランド導通タイプ、フローティングタイプ)、高電圧タイプ(10 kV、20 kV)の計6種類を標準規格化しております。
NW / KF、ICF、JIS – VF、JIS – VG の規格から最適な取り付けフランジをお選びください。
真空・大気側接続部品、工具類に加え、アセンブリ済製品・アセンブリサービスも提供しております。
端子の配置変更、数量変更、フランジ規格・サイズ変更、多品種の溶接、各部寸法の変更など、特注品も迅速に対応いたします。

材質 – Materials –

フランジ	SUS 304
スリーブ	コバール®
電極	コバール®
絶縁体	アルミナセラミック

仕様 – Specifications –

タイプ	Coaxial SHV
フィードスルー	SHV–R
電圧値 : V max. DC	5,000
電流値 : A max.	3
絶縁抵抗値 : ohm min.	10^{9}
周波数 : MHz	DC or AC 100(MHz)max.
インピーダンス : ohm	50
リーク量 : 1.3×Pa・m³/s	10^{-10}
使用温度範囲 : ℃ *	−196 ～ 300

＊端子単体の温度範囲です。接続部品により異なります。

NW / KF フランジ

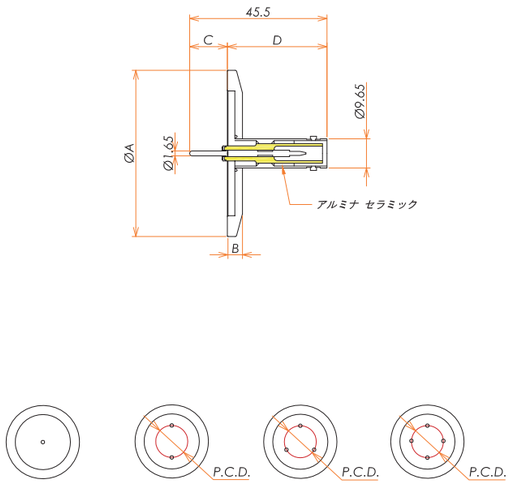

ICF フランジ

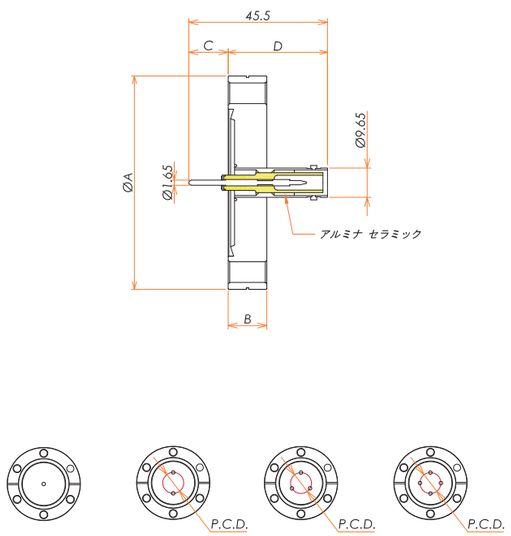

単位 : mm

NW / KF フランジ

端子数	フランジ規格 サイズ	A	B	C	D	P.C.D.	型式	製品コード
1	NW / KF 16	30	6	12.5	33	–	N16SHR1	10430
1	NW / KF 25	40					N25SHR1	10431
1	NW / KF 40	55					N40SHR1	10197
2						24	N40SHR2	10228
3							N40SHR3	11178
4							N40SHR4	10235

ICF フランジ

端子数	フランジ規格 サイズ	A	B	C	D	P.C.D.	型式	製品コード
1	ICF 34	34	7.5	13	32.5	–	C34SHR1	10301
1	ICF 70	70	12.7				C70SHR1	10436
2						24	C70SHR2	10049
3							C70SHR3	10239
4							C70SHR4	10050

JIS VF / VG フランジ

JIS VF / VG フランジ付きも標準規格化しております。
＊詳細は、ホームページをご覧ください。(検索例 : VF20 付きの場合「F20SHR1」)

接続部品 – Accessories –

詳細は Section 8.1 をご覧ください

品名	型式	製品コード
真空側 両側 SHVプラグ付き カプトン®被覆ケーブル L=1000	VCK1000SHJ/SHJ	14434
真空側 片側 SHVプラグ付き カプトン®被覆ケーブル L=1000	VCK1000X/SHJ	14435
真空側 ソケットコンタクト 圧着タイプ φ1.6	SVC16	10147
大気側 SHVプラグ	ASP-SHV	10002

目次
製品概要
同軸
多ピン
熱電対
高電圧・中電流
絶縁碍子
水冷端子
光ファイバー
接続部品
特注品事例
技術資料
索引
お問合せシート

10kV-SHV-R グランドシールド 片側プラグ勘合

同軸

C7010SHR1【13454】

特徴 – Features –

SHV (Safe High Voltage)

インピーダンス 50Ω、10 kV 3 A の高電圧用同軸フィードスルーです。
片側コネクタ接続用(グランド導通タイプ、フローティングタイプ)、両側コネクタ接続用(グランド導通タイプ、フローティングタイプ)、高電圧タイプ(10 kV、20 kV)の計6種類を標準規格化しております。
NW / KF、ICF、JIS – VF、JIS – VG の規格から最適な取り付けフランジをお選びください。
真空・大気側接続部品、工具類に加え、アセンブリ済製品・アセンブリサービスも提供しております。
端子の配置変更、数量変更、フランジ規格・サイズ変更、多品種の溶接、各部寸法の変更など、特注品も迅速に対応いたします。

材質 – Materials –

フランジ	SUS 304
スリーブ	コバール®
電極	コバール®
絶縁体	アルミナセラミック

仕様 – Specifications –

タイプ	Coaxial SHV
フィードスルー	SHV–R 10 kV
電圧値 : V max. DC	10,000
電流値 : A max.	3
絶縁抵抗値 : ohm min.	10^{9}
周波数 : MHz	DC or AC 100(MHz)max.
インピーダンス : ohm	50
リーク量 : 1.3×Pa・m³/s	10^{-10}
使用温度範囲 : ℃ *	–196 ～ 300

＊端子単体の温度範囲です。接続部品により異なります。

NW / KF フランジ

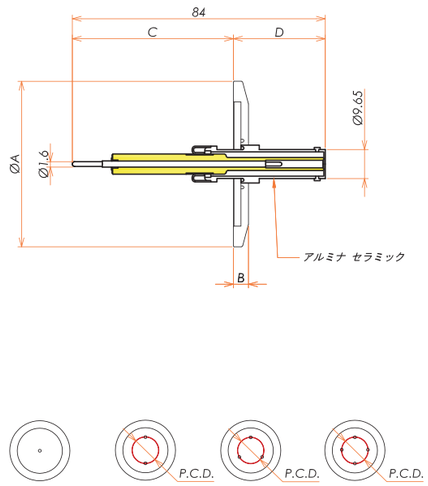

ICF フランジ

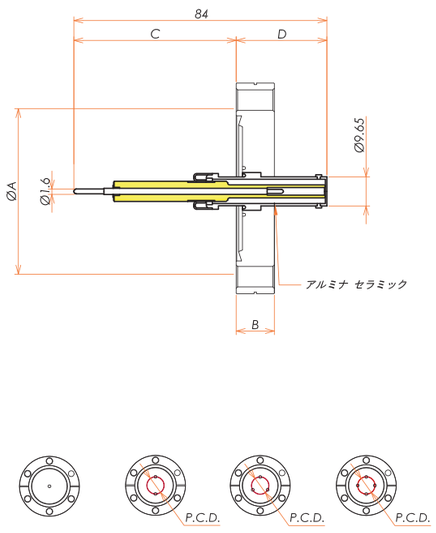

単位 : mm

NW / KF フランジ

端子数	フランジ規格 サイズ	A	B	C	D	P.C.D.	型式	製品コード
1	NW / KF 16	30	6	53.5	30.5	–	N1610SHR1	13447
1	NW / KF 25	40					N2510SHR1	13448
1	NW / KF 40	55					N4010SHR1	13449
2						35	N4010SHR2	13450
3							N4010SHR3	13451
4						37	N4010SHR4	13452

ICF フランジ

端子数	フランジ規格 サイズ	A	B	C	D	P.C.D.	型式	製品コード
1	ICF 34	34	7.5	54	30	–	C3410SHR1	13453
1	ICF 70	70	12.7				C7010SHR1	13454
2						35	C7010SHR2	13455
3							C7010SHR3	13456
4						37	C7010SHR4	13457

JIS VF / VG フランジ

JIS VF / VG フランジ付きも標準規格化しております。
＊詳細は、ホームページをご覧ください。(検索例 : VF20 付きの場合「F2010SHR1」)

接続部品 – Accessories –

詳細は Section 8.1 をご覧ください

品名	型式	製品コード
真空側 両側 SHVプラグ付き カプトン®被覆ケーブル L=1000	VCK1000S1J/S1J	14436
真空側 片側 SHVプラグ付き カプトン®被覆ケーブル L=1000	VCK1000X/S1J	14437
真空側 ソケットコンタクト 圧着タイプ φ1.6	SVC16	10147
大気側 SHV - 10kVプラグ	ASP-SHV10KV	14065

目次
製品概要
同軸
多ピン
熱電対
高電圧・中電流
絶縁碍子
水冷端子
光ファイバー
接続部品
特注品事例
技術資料
索引
お問合せシート

20kV-SHV-R グランドシールド 片側プラグ勘合
同軸

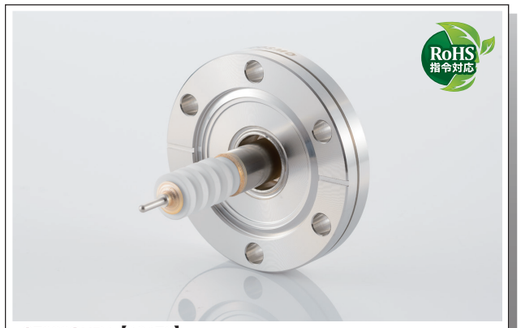

C7020SHR1【13172】

特徴 – Features –

SHV (Safe High Voltage)

インピーダンス 50Ω、20 kV 3 A の高電圧用同軸フィードスルーです。
片側コネクタ接続用(グランド導通タイプ、フローティングタイプ)、両側コネクタ接続用(グランド導通タイプ、フローティングタイプ)、高電圧タイプ(10 kV、20 kV)の計6種類を標準規格化しております。
NW / KF、ICF、JIS – VF、JIS – VG の規格から最適な取り付けフランジをお選びください。
真空・大気側接続部品、工具類に加え、アセンブリ済製品・アセンブリサービスも提供しております。
端子の配置変更、数量変更、フランジ規格・サイズ変更、多品種の溶接、各部寸法の変更など、特注品も迅速に対応いたします。

材質 – Materials –

フランジ	SUS 304
スリーブ	コバール®
電極	コバール®
絶縁体	アルミナセラミック

仕様 – Specifications –

タイプ	Coaxial SHV
フィードスルー	SHV–R 20 kV
電圧値 : V max. DC	20,000
電流値 : A max.	3
絶縁抵抗値 : ohm min.	10^{9}
周波数 : MHz	DC or AC 100(MHz)max.
インピーダンス : ohm	50
リーク量 : 1.3×Pa・m^3/s	10^{-10}
使用温度範囲 : ℃ *	−196 ～ 300

＊端子単体の温度範囲です。接続部品により異なります。

NW / KF フランジ

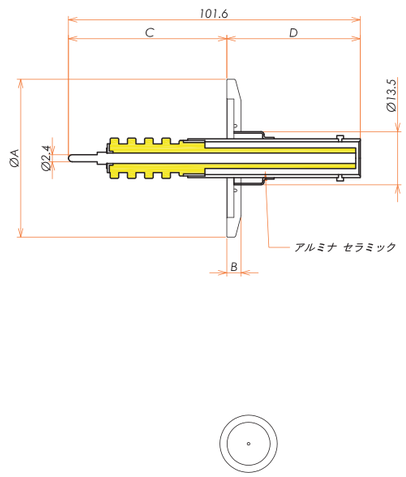

ICF フランジ

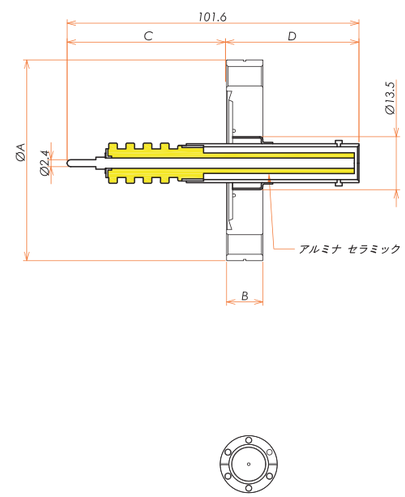

20kV-SHV-R グランドシールド 片側プラグ勘合
同軸

単位 : mm

NW / KF フランジ

端子数	フランジ規格 サイズ	A	B	C	D	P.C.D.	型式	製品コード
1	NW / KF 25	40	6	55.1	46.5	–	N2520SHR1	13166
1	NW / KF 40	55					N4020SHR1	13167

ICF フランジ

端子数	フランジ規格 サイズ	A	B	C	D	P.C.D.	型式	製品コード
1	ICF 70	70	12.7	55.6	46	–	C7020SHR1	13172

JIS VF / VG フランジ

JIS VF / VG フランジ付きも標準規格化しております。
＊詳細は、ホームページをご覧ください。(検索例 : VF20 付きの場合「F2020SHR1」)

接続部品 – Accessories –

詳細は Section 8.1 をご覧ください

品名	型式	製品コード
真空側 両側 SHVプラグ付き カプトン®被覆ケーブル L=1000	VCK1000S2J/S2J	14438
真空側 片側 SHVプラグ付き カプトン®被覆ケーブル L=1000	VCK1000X/S2J	14439
真空側 ソケットコンタクト 圧着タイプ φ2.4	SVC24CU	14427
大気側 SHV - 20kVプラグ	ASP-SHV20KV	13356

目次
製品概要
同軸
多ピン
熱電対
高電圧・中電流
絶縁碍子
水冷端子
光ファイバー
接続部品
特注品事例
技術資料
索引
お問合せシート

SHV-R-F
フローティングシールド 片側プラグ勘合
同軸

cosmotec

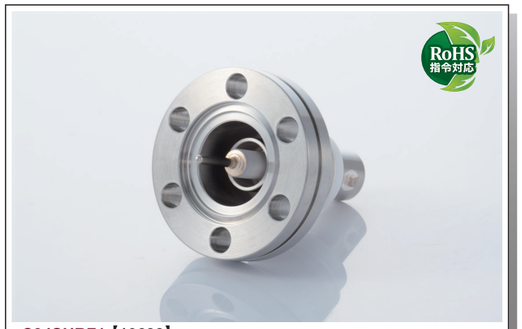

C34SHRF1【10633】

特徴 – Features –

SHV (Safe High Voltage)

インピーダンス 50Ω、5 kV 3 A の高電圧用同軸フィードスルーです。
片側コネクタ接続用(グランド導通タイプ、フローティングタイプ)、両側コネクタ接続用(グランド導通タイプ、フローティングタイプ)、高電圧タイプ(10 kV、20 kV)の計6種類を標準規格化しております。
NW / KF、ICF、JIS – VF、JIS – VG の規格から最適な取り付けフランジをお選びください。
真空・大気側接続部品、工具類に加え、アセンブリ済製品・アセンブリサービスも提供しております。
端子の配置変更、数量変更、フランジ規格・サイズ変更、多品種の溶接、各部寸法の変更など、特注品も迅速に対応いたします。

材質 – Materials –

フランジ	SUS 304
スリーブ	コバール®
電極	コバール®
絶縁体	アルミナセラミック

仕様 – Specifications –

タイプ	Coaxial SHV
フィードスルー	SHV–R–F
電圧値 : V max. DC	5,000
電流値 : A max.	3
絶縁抵抗値 : ohm min.	10^{9}
周波数 : MHz	DC or AC 100(MHz)max.
インピーダンス : ohm	50
リーク量 : 1.3×Pa・m^3/s	10^{-10}
使用温度範囲 : ℃ *	−196 ～ 300

＊端子単体の温度範囲です。接続部品により異なります。

NW / KF フランジ

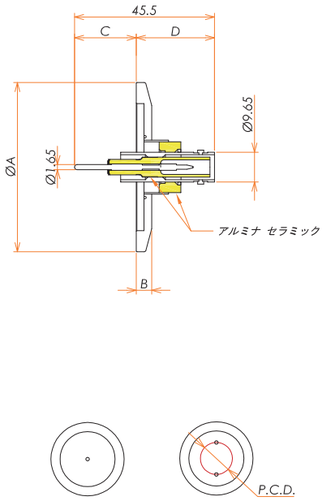

ICF フランジ

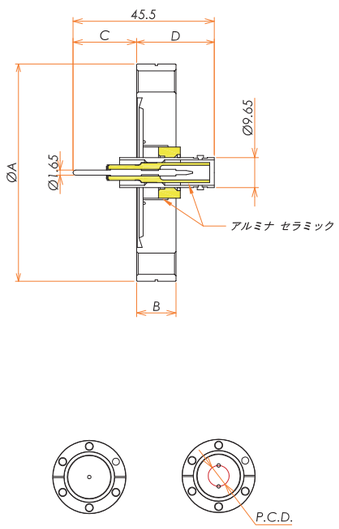

SHV-R-F
フローティングシールド 片側プラグ勘合
同軸
cosmotec

単位 : mm

NW / KF フランジ

端子数	フランジ規格 サイズ	A	B	C	D	P.C.D.	型式	製品コード
1	NW / KF 16	30	6	12.5	33	–	N16SHRF1	11652
1	NW / KF 25	40		20	25.5		N25SHRF1	11093
1	NW / KF 40	55					N40SHRF1	11180
2						20	N40SHRF2	11181

ICF フランジ

端子数	フランジ規格 サイズ	A	B	C	D	P.C.D.	型式	製品コード
1	ICF 34	34	7.5	8.9	36.6	–	C34SHRF1	10633
1	ICF 70	70	12.7	20.5	25	20	C70SHRF1	10729
2							C70SHRF2	10730

JIS VF / VG フランジ

JIS VF / VG フランジ付きも標準規格化しております。
＊詳細は、ホームページをご覧ください。(検索例 : VF20 付きの場合「F20SHRF1」)

接続部品 – Accessories –

詳細は Section 8.1 をご覧ください

品名	型式	製品コード
真空側 両側 SHVプラグ付き カプトン®被覆ケーブル L=1000	VCK1000SHJ/SHJ	14434
真空側 片側 SHVプラグ付き カプトン®被覆ケーブル L=1000	VCK1000X/SHJ	14435
真空側 ソケットコンタクト 圧着タイプ φ1.6	SVC16	10147
大気側 SHVプラグ	ASP-SHV	10002

目次
製品概要
同軸
多ピン
熱電対
高電圧・中電流
絶縁碍子
水冷端子
光ファイバー
接続部品
特注品事例
技術資料
索引
お問合せシート

SHV-JJ グランドシールド 両側プラグ勘合
同軸

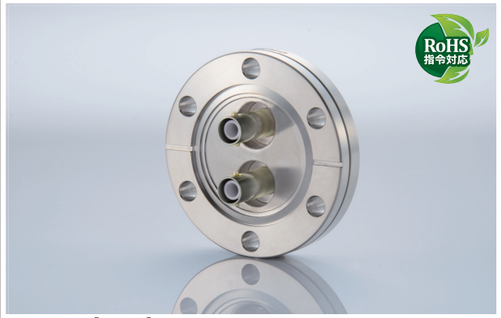

C70SHJ2【10325】

特徴 – Features –

SHV (Safe High Voltage)

インピーダンス 50Ω、5 kV 3 A の高電圧用同軸フィードスルーです。
片側コネクタ接続用(グランド導通タイプ、フローティングタイプ)、両側コネクタ接続用(グランド導通タイプ、フローティングタイプ)、高電圧タイプ(10 kV、20 kV)の計6種類を標準規格化しております。
NW / KF、ICF、JIS – VF、JIS – VG の規格から最適な取り付けフランジをお選びください。
真空・大気側接続部品、工具類に加え、アセンブリ済製品・アセンブリサービスも提供しております。
端子の配置変更、数量変更、フランジ規格・サイズ変更、多品種の溶接、各部寸法の変更など、特注品も迅速に対応いたします。

材質 – Materials –

フランジ	SUS 304
スリーブ	コバール®
電極	コバール®
絶縁体	アルミナセラミック

仕様 – Specifications –

タイプ	Coaxial SHV
フィードスルー	SHV–JJ
電圧値 : V max. DC	5,000
電流値 : A max.	3
絶縁抵抗値 : ohm min.	10^{9}
周波数 : MHz	DC or AC 100(MHz)max.
インピーダンス : ohm	50
リーク量 : 1.3×Pa・m^3/s	10^{-10}
使用温度範囲 : ℃ *	−196 ～ 300

＊端子単体の温度範囲です。接続部品により異なります。

NW / KF フランジ

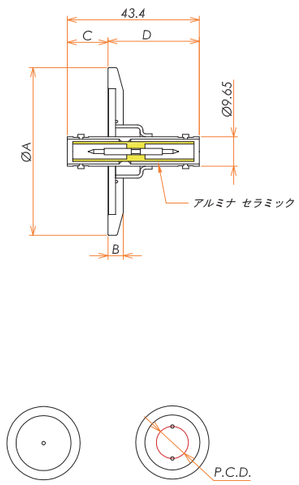

ICF フランジ

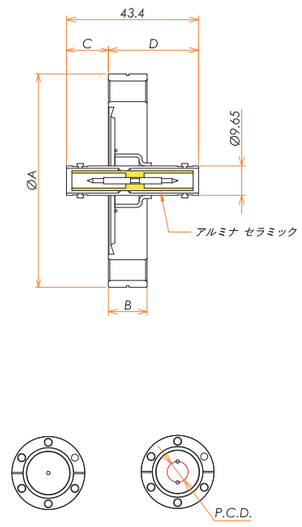

SHV-JJ グランドシールド 両側プラグ勘合
同軸

単位 : mm

NW / KF フランジ

端子数	フランジ規格 サイズ	A	B	C	D	P.C.D.	型式	製品コード
1	NW / KF 16	30	6	5.5	37.9	–	N16SHJ1	11660
1	NW / KF 25	40		13	30.4		N25SHJ1	11091
1	NW / KF 40	55					N40SHJ1	11174
2						20	N40SHJ2	10242

ICF フランジ

端子数	フランジ規格 サイズ	A	B	C	D	P.C.D.	型式	製品コード
1	ICF 34	34	7.5	2.3	41.1	–	C34SHJ1	10447
1	ICF 70	70	12.7	13.5	29.9		C70SHJ1	10720
2						20	C70SHJ2	10325

JIS VF / VG フランジ

JIS VF / VG フランジ付きも標準規格化しております。
＊詳細は、ホームページをご覧ください。(検索例 : VF20 付きの場合「F20SHJ1」)

詳細は Section 8.1 をご覧ください

接続部品 – Accessories –

品名	型式	製品コード
大気側 SHVプラグ	ASP-SHV	10002

目次
製品概要
同軸
多ピン
熱電対
高電圧・中電流
絶縁碍子
水冷端子
光ファイバー
接続部品
特注品事例
技術資料
索引
お問合せシート

SHV-JJ-F
フローティングシールド 両側プラグ勘合
同軸

cosmotec

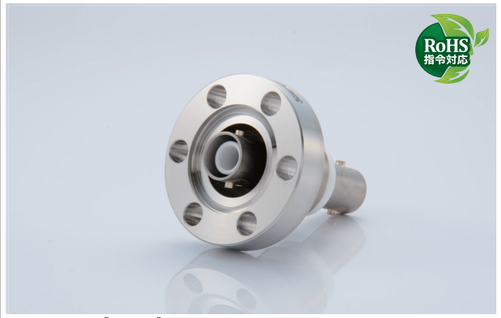

C34SHJF1【10439】

特徴 – Features –

SHV (Safe High Voltage)

インピーダンス 50Ω、5 kV 3 A の高電圧用同軸フィードスルーです。
片側コネクタ接続用(グランド導通タイプ、フローティングタイプ)、両側コネクタ接続用(グランド導通タイプ、フローティングタイプ)、高電圧タイプ(10 kV、20 kV)の計6種類を標準規格化しております。
NW / KF、ICF、JIS – VF、JIS – VG の規格から最適な取り付けフランジをお選びください。
真空・大気側接続部品、工具類に加え、アセンブリ済製品・アセンブリサービスも提供しております。
端子の配置変更、数量変更、フランジ規格・サイズ変更、多品種の溶接、各部寸法の変更など、特注品も迅速に対応いたします。

材質 – Materials –

フランジ	SUS 304
スリーブ	コバール®
電極	コバール®
絶縁体	アルミナセラミック

仕様 – Specifications –

タイプ	Coaxial SHV
フィードスルー	SHV–JJ–F
電圧値 : V max. DC	5,000
電流値 : A max.	3
絶縁抵抗値 : ohm min.	10^{9}
周波数 : MHz	DC or AC 100(MHz)max.
インピーダンス : ohm	50
リーク量 : 1.3×Pa・m³/s	10^{-10}
使用温度範囲 : ℃ *	−196 ～ 300

＊端子単体の温度範囲です。接続部品により異なります。

NW / KF フランジ

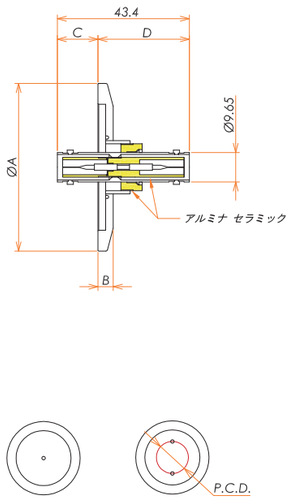

ICF フランジ

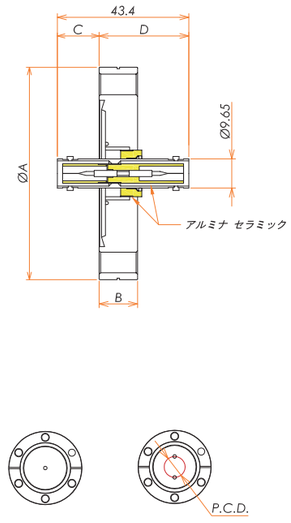

SHV-JJ-F
フローティングシールド 両側プラグ勘合
同軸

cosmotec

単位 : mm

NW / KF フランジ

端子数	フランジ規格 サイズ	A	B	C	D	P.C.D.	型式	製品コード
1	NW / KF 16	30	6	5.9	37.5	–	N16SHJF1	11666
1	NW / KF 25	40		13.4	30		N25SHJF1	11092
1	NW / KF 40	55					N40SHJF1	11175
2						20	N40SHJF2	11176

ICF フランジ

端子数	フランジ規格 サイズ	A	B	C	D	P.C.D.	型式	製品コード
1	ICF 34	34	7.5	2.7	40.7	–	C34SHJF1	10439
1	ICF 70	70	12.7	13.9	29.5		C70SHJF1	10721
2						20	C70SHJF2	10723

JIS VF / VG フランジ

JIS VF / VG フランジ付きも標準規格化しております。
＊詳細は、ホームページをご覧ください。(検索例 : VF20 付きの場合「F20SHJF1」)

接続部品 – Accessories –

詳細は Section 8.1 をご覧ください

品名	型式	製品コード
大気側 SHVプラグ	ASP-SHV	10002

目次
製品概要
同軸
多ピン
熱電対
高電圧・中電流
絶縁碍子
水冷端子
光ファイバー
接続部品
特注品事例
技術資料
索引
お問合せシート

MHV-R グランドシールド 片側プラグ勘合
同軸

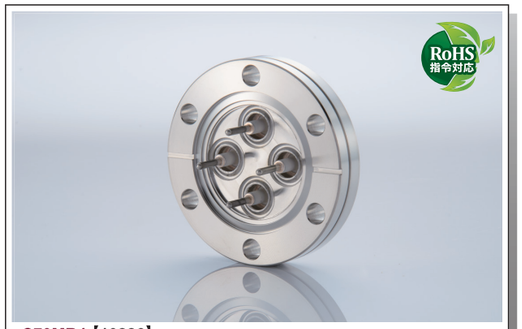

C70MR4【10226】

特徴 – Features –

MHV(Miniature High Voltage)

インピーダンス 50Ω、5 kV 3 A の高電圧用同軸フィードスルーです。
片側コネクタ接続用(グランド導通タイプ、フローティングタイプ)、両側コネクタ接続用(グランド導通タイプ、フローティングタイプ)の計 4 種類を標準規格化しております。
NW / KF、ICF、JIS – VF、JIS – VG の規格から最適な取り付けフランジをお選びください。真空・大気側接続部品、工具類に加え、アセンブリ済製品・アセンブリサービスも提供しております。
端子の配置変更、数量変更、フランジ規格・サイズ変更、多品種の溶接、各部寸法の変更など、特注品も迅速に対応いたします。

材質 – Materials –

フランジ	SUS 304
スリーブ	コバール®
電極	コバール®
絶縁体	アルミナセラミック

仕様 – Specifications –

タイプ	Coaxial MHV
フィードスルー	MHV–R
電圧値 : V max. DC	5,000
電流値 : A max.	3
絶縁抵抗値 : ohm min.	10^{9}
周波数 : MHz	DC or AC 100(MHz)max.
インピーダンス : ohm	50
リーク量 : 1.3 x Pa・m^3/s	10^{-10}
使用温度範囲 : ℃ *	−196 ～ 300

＊端子単体の温度範囲です。接続部品により異なります。

NW / KF フランジ

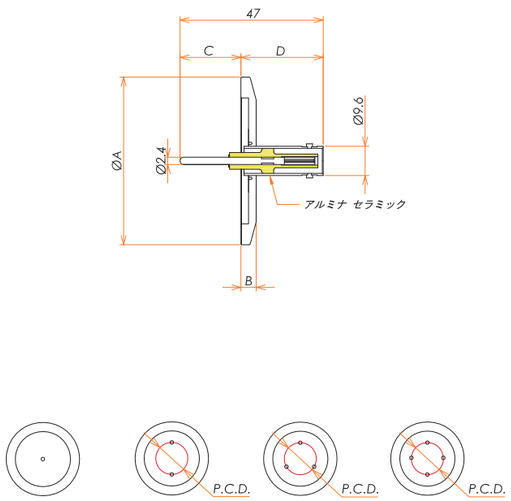

ICF フランジ

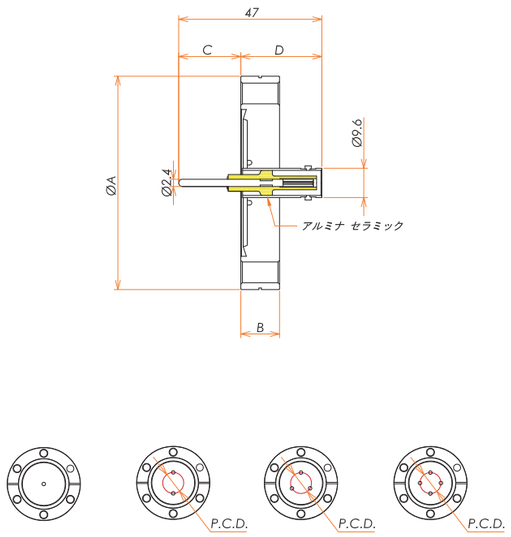

MHV-R グランドシールド 片側プラグ勘合
同軸

単位 : mm

NW / KF フランジ

端子数	フランジ規格 サイズ	A	B	C	D	P.C.D.	型式	製品コード
1	NW / KF 16	30	6	18.5	28.5	–	N16MR1	10281
1	NW / KF 25	40					N25MR1	11088
1	NW / KF 40	55					N40MR1	11162
2						24	N40MR2	10233
3							N40MR3	11163
4							N40MR4	11164

ICF フランジ

端子数	フランジ規格 サイズ	A	B	C	D	P.C.D.	型式	製品コード
1	ICF 34	34	7.5	19	28	–	C34MR1	10030
1	ICF 70	70	12.7				C70MR1	10225
2						24	C70MR2	10224
3							C70MR3	10231
4							C70MR4	10226

JIS VF / VG フランジ

JIS VF / VG フランジ付きも標準規格化しております。
＊詳細は、ホームページをご覧ください。(検索例 : VF20 付きの場合「F20MR1」)

接続部品 – Accessories –

詳細は Section 8.1 をご覧ください

品名	型式	製品コード
真空側 両側 MHVプラグ付き カプトン®被覆ケーブル L=1000	VCK1000MJ/MJ	14440
真空側 片側 MHVプラグ付き カプトン®被覆ケーブル L=1000	VCK1000X/MJ	14441
真空側 ソケットコンタクト プッシュオンタイプ φ2.4	SVC24S	10152
真空側 ソケットコンタクト 圧着タイプ φ2.4	SVC24CU	14427
大気側 MHVプラグ	ASP-MHV	12654

目次
製品概要
同軸
多ピン
熱電対
高電圧・中電流
絶縁碍子
水冷端子
光ファイバー
接続部品
特注品事例
技術資料
索引
お問合せシート

MHV-R-F
フローティングシールド 片側プラグ勘合
同軸

N40MRF1【11166】

特徴 – Features –

■ **MHV**(Miniature High Voltage)

インピーダンス 50Ω、5 kV 3 A の高電圧用同軸フィードスルーです。
片側コネクタ接続用(グランド導通タイプ、フローティングタイプ)、両側コネクタ接続用(グランド導通タイプ、フローティングタイプ)の計 4 種類を標準規格化しております。
NW / KF、ICF、JIS – VF、JIS – VG の規格から最適な取り付けフランジをお選びください。真空・大気側接続部品、工具類に加え、アセンブリ済製品・アセンブリサービスも提供しております。
端子の配置変更、数量変更、フランジ規格・サイズ変更、多品種の溶接、各部寸法の変更など、特注品も迅速に対応いたします。

材質 – Materials –

フランジ	SUS 304
スリーブ	コバール®
電極	コバール®
絶縁体	アルミナセラミック

仕様 – Specifications –

タイプ	Coaxial MHV
フィードスルー	MHV–R–F
電圧値 : V max. DC	5,000
電流値 : A max.	3
絶縁抵抗値 : ohm min.	10^{9}
周波数 : MHz	DC or AC 100(MHz)max.
インピーダンス : ohm	50
リーク量 : 1.3×Pa・m^3/s	10^{-10}
使用温度範囲 : ℃ *	−196 ～ 300

＊端子単体の温度範囲です。接続部品により異なります。

NW / KF フランジ

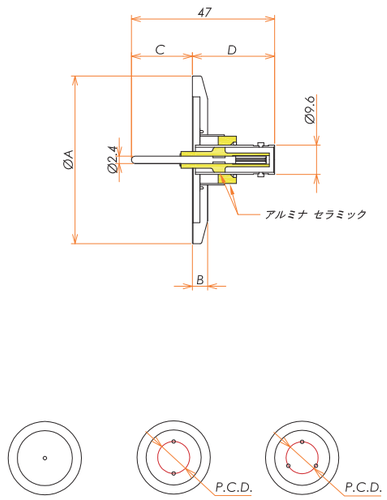

ICF フランジ

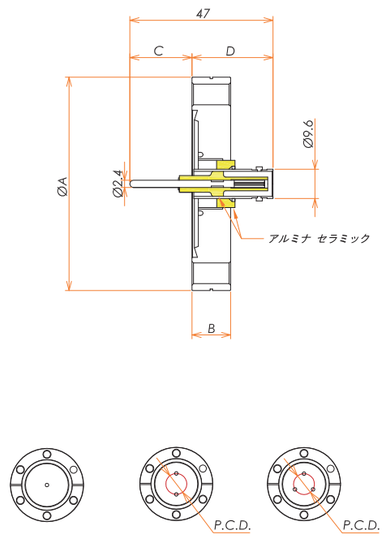

MHV-R-F
フローティングシールド 片側プラグ勘合
同軸

単位 : mm

NW / KF フランジ

端子数	フランジ規格 サイズ	A	B	C	D	P.C.D.	型式	製品コード
1	NW / KF 16	30	6	12.5	34.5	–	N16MRF1	11055
1	NW / KF 25	40		20	27		N25MRF1	11089
1	NW / KF 40	55					N40MRF1	11166
2						20	N40MRF2	11167
3						21	N40MRF3	11989

ICF フランジ

端子数	フランジ規格 サイズ	A	B	C	D	P.C.D.	型式	製品コード
1	ICF 34	34	7.5	8.9	38.1	–	C34MRF1	10631
1	ICF 70	70	12.7	20.5	26.5		C70MRF1	10714
2						20	C70MRF2	10715
3						21	C70MRF3	11990

JIS VF / VG フランジ

JIS VF / VG フランジ付きも標準規格化しております。
＊詳細は、ホームページをご覧ください。 (検索例 : VF20 付きの場合「F20MRF1」)

接続部品 – Accessories –

詳細は Section 8.1 をご覧ください

品名	型式	製品コード
真空側 両側 MHVプラグ付き カプトン®被覆ケーブル L=1000	VCK1000MJ/MJ	14440
真空側 片側 MHVプラグ付き カプトン®被覆ケーブル L=1000	VCK1000X/MJ	14441
真空側 ソケットコンタクト プッシュオンタイプ φ2.4	SVC24S	10152
真空側 ソケットコンタクト 圧着タイプ φ2.4	SVC24CU	14427
大気側 MHVプラグ	ASP-MHV	12654

目次
製品概要
同軸
多ピン
熱電対
高電圧・中電流
絶縁碍子
水冷端子
光ファイバー
接続部品
特注品事例
技術資料
索引
お問合せシート

MHV-JJ グランドシールド 両側プラグ勘合
同軸

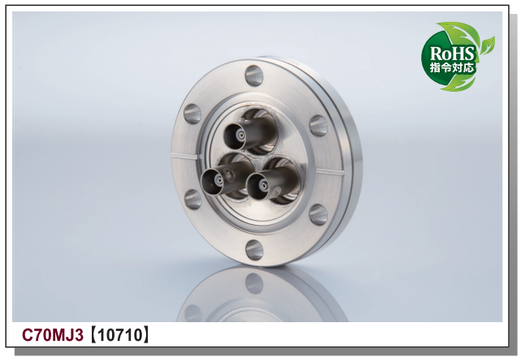

C70MJ3【10710】

特徴 – Features –

■ **MHV**(Miniature High Voltage)

インピーダンス 50Ω、5 kV 3 A の高電圧用同軸フィードスルーです。
片側コネクタ接続用(グランド導通タイプ、フローティングタイプ)、両側コネクタ接続用(グランド導通タイプ、フローティングタイプ)の計 4 種類を標準規格化しております。
NW / KF、ICF、JIS – VF、JIS – VG の規格から最適な取り付けフランジをお選びください。真空・大気側接続部品、工具類に加え、アセンブリ済製品・アセンブリサービスも提供しております。
端子の配置変更、数量変更、フランジ規格・サイズ変更、多品種の溶接、各部寸法の変更など、特注品も迅速に対応いたします。

材質 – Materials –

フランジ	SUS 304
スリーブ	コバール®
電極	コバール®
絶縁体	アルミナセラミック

仕様 – Specifications –

タイプ	Coaxial MHV
フィードスルー	MHV–JJ
電圧値 : V max. DC	5,000
電流値 : A max.	3
絶縁抵抗値 : ohm min.	10^{9}
周波数 : MHz	DC or AC 100(MHz)max.
インピーダンス : ohm	50
リーク量 : 1.3×Pa・m^3/s	10^{-10}
使用温度範囲 : ℃ *	−196 ～ 300

＊端子単体の温度範囲です。接続部品により異なります。

NW / KF フランジ

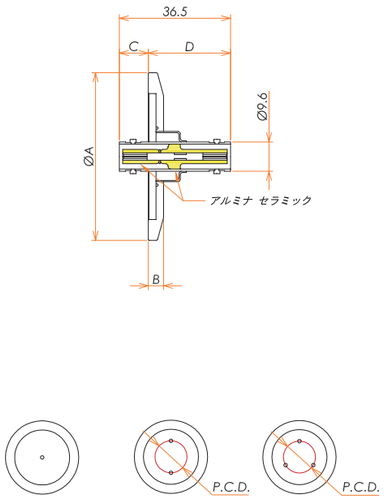

ICF フランジ

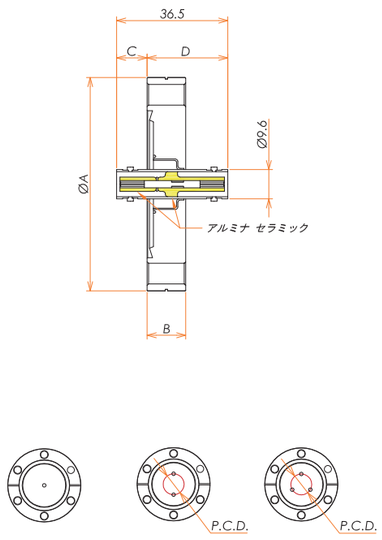

MHV-JJ グランドシールド 両側プラグ勘合
同軸

単位 : mm

NW / KF フランジ

端子数	フランジ規格 サイズ	A	B	C	D	P.C.D.	型式	製品コード
1	NW / KF 16	30	6	2	34.5	–	N16MJ1	11053
1	NW / KF 25	40		9.5	27		N25MJ1	10236
1	NW / KF 40	55					N40MJ1	11157
2						20	N40MJ2	11158
3						21	N40MJ3	11993

ICF フランジ

端子数	フランジ規格 サイズ	A	B	C	D	P.C.D.	型式	製品コード
1	ICF 34	34	7.5	10	26.5	–	C34MJ1	10627
1	ICF 70	70	12.7				C70MJ1	10707
2						20	C70MJ2	10709
3						21	C70MJ3	10710

JIS VF / VG フランジ

JIS VF / VG フランジ付きも標準規格化しております。
＊詳細は、ホームページをご覧ください。(検索例 : VF20 付きの場合「F20MJ1」)

接続部品 – Accessories –

詳細は Section 8.1 をご覧ください

品名	型式	製品コード
真空側 両側 MHVプラグ付き カプトン®被覆ケーブル L=1000	VCK1000MP/MP	14442
真空側 片側 MHVプラグ付き カプトン®被覆ケーブル L=1000	VCK1000X/MP	14443
大気側 MHVプラグ	ASP-MHV	12654

目次
製品概要
同軸
多ピン
熱電対
高電圧・中電流
絶縁碍子
水冷端子
光ファイバー
接続部品
特注品事例
技術資料
索引
お問合せシート

MHV-JJ-F
フローティングシールド 両側プラグ勘合
同軸

cosmotec

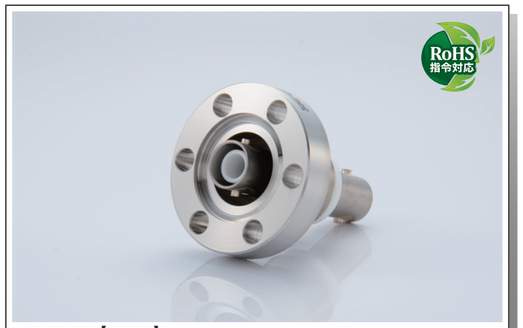

C34MJF1【10628】

特徴 – Features –

■ **MHV**（Miniature High Voltage）

インピーダンス 50Ω、5 kV 3 A の高電圧用同軸フィードスルーです。
片側コネクタ接続用（グランド導通タイプ、フローティングタイプ）、両側コネクタ接続用（グランド導通タイプ、フローティングタイプ）の計 4 種類を標準規格化しております。
NW / KF、ICF、JIS – VF、JIS – VG の規格から最適な取り付けフランジをお選びください。真空・大気側接続部品、工具類に加え、アセンブリ済製品・アセンブリサービスも提供しております。
端子の配置変更、数量変更、フランジ規格・サイズ変更、多品種の溶接、各部寸法の変更など、特注品も迅速に対応いたします。

材質 – Materials –

フランジ	SUS 304
スリーブ	コバール®
電極	コバール®
絶縁体	アルミナセラミック

仕様 – Specifications –

タイプ	Coaxial MHV
フィードスルー	MHV–JJ–F
電圧値 : V max. DC	5,000
電流値 : A max.	3
絶縁抵抗値 : ohm min.	10^{9}
周波数 : MHz	DC or AC 100（MHz）max.
インピーダンス : ohm	50
リーク量 : 1.3×Pa・m^3/s	10^{-10}
使用温度範囲 : ℃ *	−196 ～ 300

＊端子単体の温度範囲です。接続部品により異なります。

NW / KF フランジ

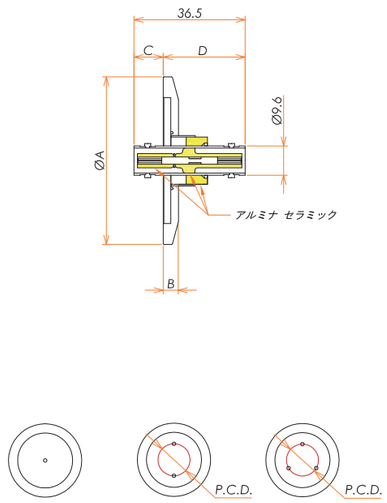

ICF フランジ

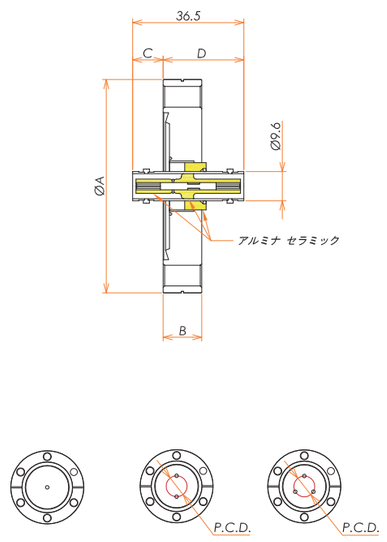

単位 : mm

NW / KF フランジ

端子数	フランジ規格 サイズ	A	B	C	D	P.C.D.	型式	製品コード
1	NW / KF 16	30	6	2	34.5	–	N16MJF1	11054
1	NW / KF 25	40		9.5	27		N25MJF1	10205
1	NW / KF 40	55					N40MJF1	11159
2						20	N40MJF2	11160
3						21	N40MJF3	11996

ICF フランジ

端子数	フランジ規格 サイズ	A	B	C	D	P.C.D.	型式	製品コード
1	ICF 34	34	7.5	10	26.5	–	C34MJF1	10628
1	ICF 70	70	12.7				C70MJF1	10711
2						20	C70MJF2	10712
3						21	C70MJF3	11997

JIS VF / VG フランジ

JIS VF / VG フランジ付きも標準規格化しております。
＊詳細は、ホームページをご覧ください。（検索例：VF20 付きの場合「F20MJF1」）

接続部品 – Accessories –

詳細は Section 8.1 をご覧ください

品名	型式	製品コード
真空側 両側 MHVプラグ付き カプトン®被覆ケーブル L=1000	VCK1000MP/MP	14442
真空側 片側 MHVプラグ付き カプトン®被覆ケーブル L=1000	VCK1000X/MP	14443
大気側 MHVプラグ	ASP-MHV	12654

目次
製品概要
同軸
多ピン
熱電対
高電圧・中電流
絶縁碍子
水冷端子
光ファイバー
接続部品
特注品事例
技術資料
索引
お問合せシート

N-R グランドシールド 片側プラグ勘合
同軸

N16NR1【11056】

特徴 – Features –

N

インピーダンス 50Ω、3 kV 5 A の同軸フィードスルーです。
片側コネクタ接続用(グランド導通タイプ、フローティングタイプ)、両側コネクタ接続用 (グランド導通タイプ、フローティングタイプ)の計 4 種類を標準規格化しております。
NW / KF、ICF、JIS – VF、JIS – VG の規格から最適な取り付けフランジをお選びください。真空・大気側接続部品、工具類に加え、アセンブリ済製品・アセンブリサービスも提供しております。
端子の配置変更、数量変更、フランジ規格・サイズ変更、多品種の溶接、各部寸法の変更など、特注品も迅速に対応いたします。

材質 – Materials –

フランジ	SUS 304
スリーブ	コバール®
電極	コバール®
絶縁体	アルミナセラミック

仕様 – Specifications –

タイプ	Coaxial N
フィードスルー	N–R
電圧値 : V max. DC	3,000
電流値 : A max.	5
絶縁抵抗値 : ohm min.	10^{9}
周波数 : MHz	DC or AC 200(MHz)max.
インピーダンス : ohm	50
リーク量 : 1.3×Pa・m^3/s	10^{-10}
使用温度範囲 : ℃ *	−196 ～ 300

＊端子単体の温度範囲です。接続部品により異なります。

NW / KF フランジ

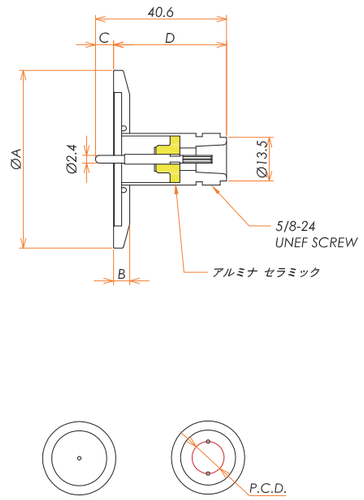

ICF フランジ

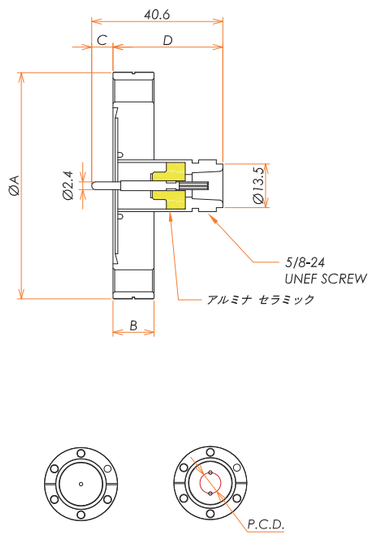

単位 : mm

NW / KF フランジ

端子数	フランジ規格 サイズ	A	B	C	D	P.C.D.	型式	製品コード
1	NW / KF 16	30	6	–	42.5	–	N16NR1	11056
1	NW / KF 25	40		5.6	35		N25NR1	11090
1	NW / KF 40	55					N40NR1	11171
2						22	N40NR2	11172

ICF フランジ

端子数	フランジ規格 サイズ	A	B	C	D	P.C.D.	型式	製品コード
1	ICF 34	34	7.5	–	46.1	–	C34NR1	10031
1	ICF 70	70	12.7	6.1	34.5		C70NR1	10718
2						22	C70NR2	13622

JIS VF / VG フランジ

JIS VF / VG フランジ付きも標準規格化しております。
＊詳細は、ホームページをご覧ください。(検索例 : VF20 付きの場合「F20NR1」)

接続部品 – Accessories –

詳細は Section 8.1 をご覧ください

品名	型式	製品コード
真空側 ソケットコンタクト プッシュオンタイプ φ2.4	SVC24S	14427
大気側 Nプラグ	ASP-N	10188

目次
製品概要
同軸
多ピン
熱電対
高電圧・中電流
絶縁碍子
水冷端子
光ファイバー
接続部品
特注品事例
技術資料
索引
お問合せシート

N-R-F フローティングシールド 片側プラグ勘合
同軸

N25NRF1【10434】

特徴 – Features –

N

インピーダンス 50Ω、3 kV 5 A の同軸フィードスルーです。
片側コネクタ接続用(グランド導通タイプ、フローティングタイプ)、両側コネクタ接続用（グランド導通タイプ、フローティングタイプ）の計 4 種類を標準規格化しております。
NW / KF、ICF、JIS – VF、JIS – VG の規格から最適な取り付けフランジをお選びください。真空・大気側接続部品、工具類に加え、アセンブリ済製品・アセンブリサービスも提供しております。
端子の配置変更、数量変更、フランジ規格・サイズ変更、多品種の溶接、各部寸法の変更など、特注品も迅速に対応いたします。

材質 – Materials –

フランジ	SUS 304
スリーブ	コバール®
電極	コバール®
絶縁体	アルミナセラミック

仕様 – Specifications –

タイプ	Coaxial N
フィードスルー	N–R–F
電圧値 : V max. DC	3,000
電流値 : A max.	5
絶縁抵抗値 : ohm min.	10^{9}
周波数 : MHz	DC or AC 200 (MHz) max.
インピーダンス : ohm	50
リーク量 : 1.3×Pa・m^3/s	10^{-10}
使用温度範囲 : ℃ *	−196 ～ 300

＊端子単体の温度範囲です。接続部品により異なります。

NW / KF フランジ

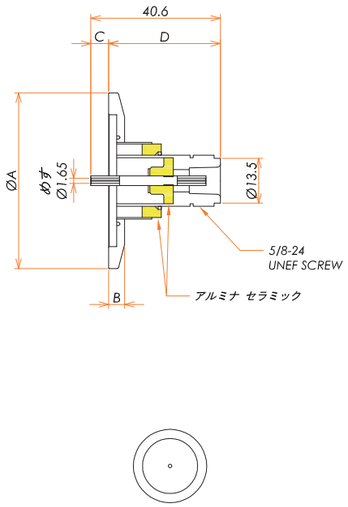

ICF フランジ

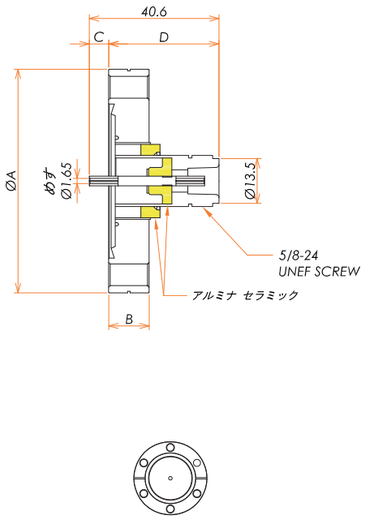

N-R-F フローティングシールド 片側プラグ勘合
同軸

単位 : mm

NW / KF フランジ

端子数	フランジ規格 サイズ	A	B	C	D	P.C.D.	型式	製品コード
1	NW / KF 25	40	6	5.6	35	–	N25NRF1	10434
1	NW / KF 40	55					N40NRF1	11173

ICF フランジ

端子数	フランジ規格 サイズ	A	B	C	D	P.C.D.	型式	製品コード
1	ICF 70	70	12.7	6.1	34.5	–	C70NRF1	10719

JIS VF / VG フランジ

JIS VF / VG フランジ付きも標準規格化しております。
＊詳細は、ホームページをご覧ください。（検索例：VF25 付きの場合「F25NRF1」）

接続部品 – Accessories –

詳細は Section 8.1 をご覧ください

品名	型式	製品コード
真空側 ピンコンタクト 圧着タイプ φ1.6	PVC16	14583
大気側 Nプラグ	ASP-N	10188

目次
製品概要
同軸
多ピン
熱電対
高電圧・中電流
絶縁碍子
水冷端子
光ファイバー
接続部品
特注品事例
技術資料
索引
お問合せシート

N-JJ グランドシールド 両側プラグ勘合
同軸

N40NJ1【10232】

特徴 – Features –

N

インピーダンス 50Ω、3 kV 5 A の同軸フィードスルーです。
片側コネクタ接続用(グランド導通タイプ、フローティングタイプ)、両側コネクタ接続用（グランド導通タイプ、フローティングタイプ）の計 4 種類を標準規格化しております。
NW / KF、ICF、JIS – VF、JIS – VG の規格から最適な取り付けフランジをお選びください。真空・大気側接続部品、工具類に加え、アセンブリ済製品・アセンブリサービスも提供しております。
端子の配置変更、数量変更、フランジ規格・サイズ変更、多品種の溶接、各部寸法の変更など、特注品も迅速に対応いたします。

材質 – Materials –

フランジ	SUS 304
スリーブ	コバール®
電極	コバール®
絶縁体	アルミナセラミック

仕様 – Specifications –

タイプ	Coaxial N
フィードスルー	N–JJ
電圧値 : V max. DC	3,000
電流値 : A max.	5
絶縁抵抗値 : ohm min.	10^{9}
周波数 : MHz	DC or AC 6,500(MHz)max.
インピーダンス : ohm	50
リーク量 : 1.3×Pa・m^3/s	10^{-10}
使用温度範囲 : ℃ *	−196 ～ 300

＊端子単体の温度範囲です。接続部品により異なります。

NW / KF フランジ

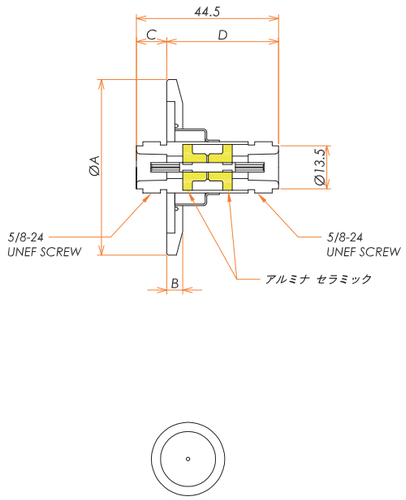

ICF フランジ

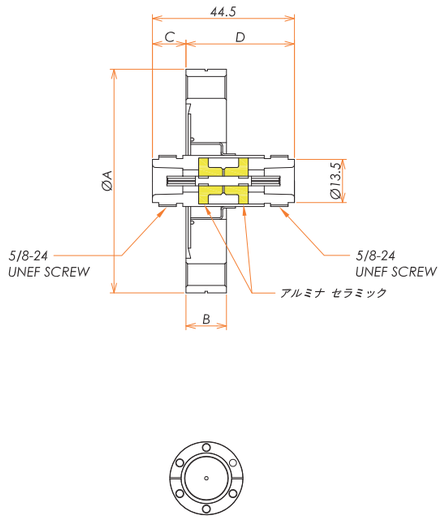

単位 : mm

NW / KF フランジ

端子数	フランジ規格 サイズ	A	B	C	D	P.C.D.	型式	製品コード
1	NW / KF 25	40	6	9.5	35	–	N25NJ1	10203
1	NW / KF 40	55					N40NJ1	10232

ICF フランジ

端子数	フランジ規格 サイズ	A	B	C	D	P.C.D.	型式	製品コード
1	ICF 70	70	12.7	10	34.5	–	C70NJ1	10717

JIS VF / VG フランジ

JIS VF / VG フランジ付きも標準規格化しております。
＊詳細は、ホームページをご覧ください。（検索例：VF25 付きの場合「F25NJ1」）

接続部品 – Accessories –

詳細は Section 8.1 をご覧ください

品名	型式	製品コード
大気側 Nプラグ	ASP-N	10188

目次
製品概要
同軸
多ピン
熱電対
高電圧・中電流
絶縁碍子
水冷端子
光ファイバー
接続部品
特注品事例
技術資料
索引
お問合せシート

N-JJ-F フローティングシールド 両側プラグ勘合
同軸

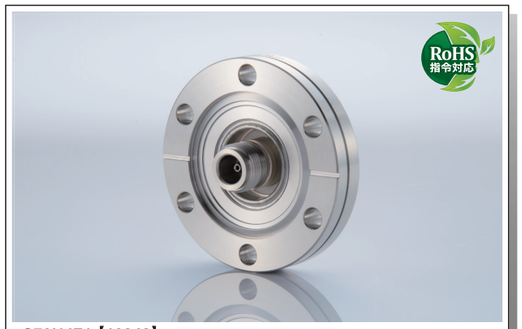

C70NJF1【10342】

特徴 – Features –

N

インピーダンス 50Ω、3 kV 5 A の同軸フィードスルーです。
片側コネクタ接続用(グランド導通タイプ、フローティングタイプ)、両側コネクタ接続用（グランド導通タイプ、フローティングタイプ）の計 4 種類を標準規格化しております。
NW / KF、ICF、JIS – VF、JIS – VG の規格から最適な取り付けフランジをお選びください。真空・大気側接続部品、工具類に加え、アセンブリ済製品・アセンブリサービスも提供しております。
端子の配置変更、数量変更、フランジ規格・サイズ変更、多品種の溶接、各部寸法の変更など、特注品も迅速に対応いたします。

材質 – Materials –

フランジ	SUS 304
スリーブ	コバール®
電極	コバール®
絶縁体	アルミナセラミック

仕様 – Specifications –

タイプ	Coaxial N
フィードスルー	N–JJ–F
電圧値 : V max. DC	3,000
電流値 : A max.	5
絶縁抵抗値 : ohm min.	10^{9}
周波数 : MHz	DC or AC 6,500(MHz)max.
インピーダンス : ohm	50
リーク量 : 1.3×Pa・m^3/s	10^{-10}
使用温度範囲 : ℃ *	−196 ～ 300

＊端子単体の温度範囲です。接続部品により異なります。

NW / KF フランジ

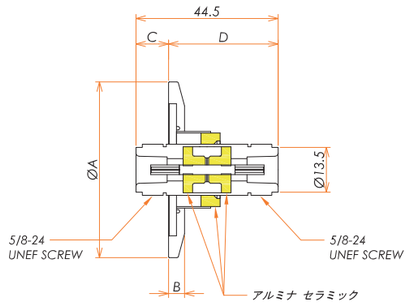

ICF フランジ

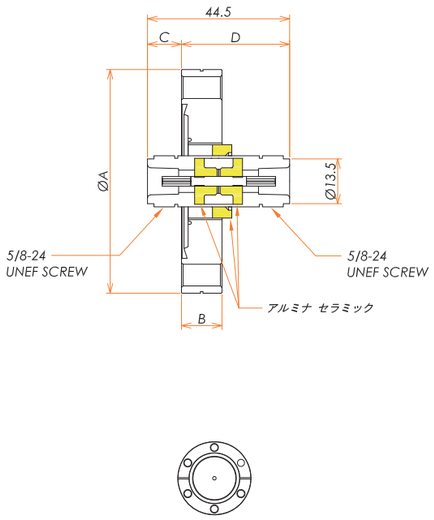

N-JJ-F フローティングシールド 両側プラグ勘合
同軸

単位 : mm

NW / KF フランジ

端子数	フランジ規格 サイズ	A	B	C	D	P.C.D.	型式	製品コード
1	NW / KF 25	40	6	9.5	35	–	N25NJF1	10350
1	NW / KF 40	55					N40NJF1	11169

ICF フランジ

端子数	フランジ規格 サイズ	A	B	C	D	P.C.D.	型式	製品コード
1	ICF 70	70	12.7	10	34.5	–	C70NJF1	10342

JIS VF / VG フランジ

JIS VF / VG フランジ付きも標準規格化しております。
＊詳細は、ホームページをご覧ください。（検索例：VF20 付きの場合「F25NJF1」）

接続部品 – Accessories –

詳細は Section 8.1 をご覧ください

品名	型式	製品コード
大気側 Nプラグ	ASP-N	10188

目次
製品概要
同軸
多ピン
熱電対
高電圧・中電流
絶縁碍子
水冷端子
光ファイバー
接続部品
特注品事例
技術資料
索引
お問合せシート

SMA-R グランドシールド 片側プラグ勘合
同軸

C34SMR1【10196】

特徴 – Features –

■ **SMA** (Subminiature Type-A)

インピーダンス 50Ω、1 kV 3 A の高周波用同軸フィードスルーです。
片側コネクタ接続用(グランド導通タイプ、フローティングタイプ)、両側コネクタ接続用(グランド導通タイプ、フローティングタイプ)の計 4 種類を標準規格化しております。
NW / KF、ICF、JIS – VF、JIS – VG の規格から最適な取り付けフランジをお選びください。真空・大気側接続部品、工具類に加え、アセンブリ済製品・アセンブリサービスも提供しております。
端子の配置変更、数量変更、フランジ規格・サイズ変更、多品種の溶接、各部寸法の変更など、特注品も迅速に対応いたします。

材質 – Materials –

フランジ	SUS 304
スリーブ	コバール®
電極	コバール®
絶縁体	アルミナセラミック

仕様 – Specifications –

タイプ	Coaxial SMA
フィードスルー	SMA–R
電圧値 : V max. DC	1,000
電流値 : A max.	3
絶縁抵抗値 : ohm min.	10^{9}
周波数 : MHz	6,500
インピーダンス : ohm	50
リーク量 : 1.3×Pa・m^3/s	10^{-10}
使用温度範囲 : ℃ *	−196 ～ 300

＊端子単体の温度範囲です。接続部品により異なります。

NW / KF フランジ

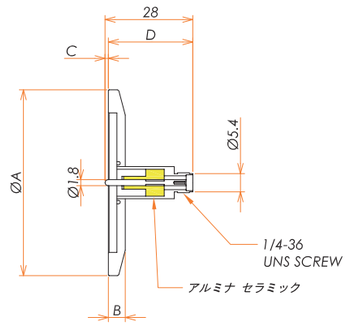

ICF フランジ

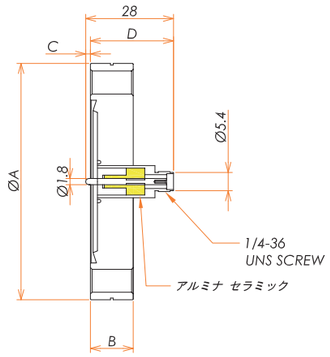

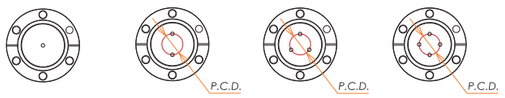

単位 : mm

NW / KF フランジ

端子数	フランジ規格 サイズ	A	B	C	D	P.C.D.	型式	製品コード
1	NW / KF 16	30	6	3	25	–	N16SMR1	11059
1	NW / KF 25	40					N25SMR1	11095
1	NW / KF 40	55					N40SMR1	11187
2						24	N40SMR2	11188
3							N40SMR3	11189
4							N40SMR4	11190

ICF フランジ

端子数	フランジ規格 サイズ	A	B	C	D	P.C.D.	型式	製品コード
1	ICF 34	34	7.5	3.5	24.5	–	C34SMR1	10196
1	ICF 70	70	12.7				C70SMR1	10734
2						24	C70SMR2	10735
3							C70SMR3	10736
4							C70SMR4	10737

JIS VF / VG フランジ

JIS VF / VG フランジ付きも標準規格化しております。
＊詳細は、ホームページをご覧ください。(検索例 : VF20 付きの場合「F20SMR1」)

接続部品 – Accessories –

詳細は Section 8.1 をご覧ください

品名	型式	製品コード
真空側 ソケットコンタクト バレルタイプ φ1.8	SVC18	10150
大気側 SMAプラグ	ASP-SMA	10003

目次
製品概要
同軸
多ピン
熱電対
高電圧・中電流
絶縁碍子
水冷端子
光ファイバー
接続部品
特注品事例
技術資料
索引
お問合せシート

SMA-R-F
フローティングシールド 片側プラグ勘合
同軸

cosmotec

N25SMRF1【10438】

特徴 – Features –

■ **SMA** (Subminiature Type-A)

インピーダンス 50Ω、1 kV 3 A の高周波用同軸フィードスルーです。
片側コネクタ接続用(グランド導通タイプ、フローティングタイプ)、両側コネクタ接続用(グランド導通タイプ、フローティングタイプ)の計 4 種類を標準規格化しております。
NW / KF、ICF、JIS – VF、JIS – VG の規格から最適な取り付けフランジをお選びください。真空・大気側接続部品、工具類に加え、アセンブリ済製品・アセンブリサービスも提供しております。
端子の配置変更、数量変更、フランジ規格・サイズ変更、多品種の溶接、各部寸法の変更など、特注品も迅速に対応いたします。

材質 – Materials –

フランジ	SUS 304
スリーブ	コバール®
電極	コバール®
絶縁体	アルミナセラミック

仕様 – Specifications –

タイプ	Coaxial SMA
フィードスルー	SMA–R–F
電圧値 : V max. DC	1,000
電流値 : A max.	3
絶縁抵抗値 : ohm min.	10^{9}
周波数 : MHz	6,500
インピーダンス : ohm	50
リーク量 : 1.3×Pa・m^3/s	10^{-10}
使用温度範囲 : ℃ *	−196 ～ 300

＊端子単体の温度範囲です。接続部品により異なります。

NW / KF フランジ

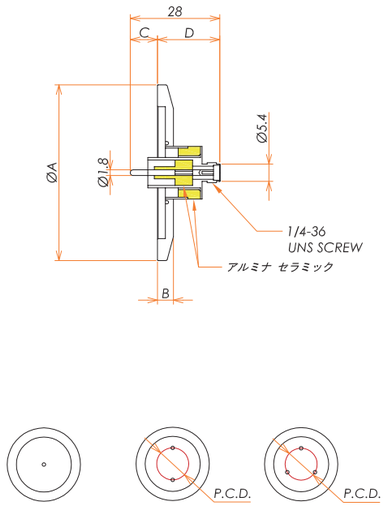

ICF フランジ

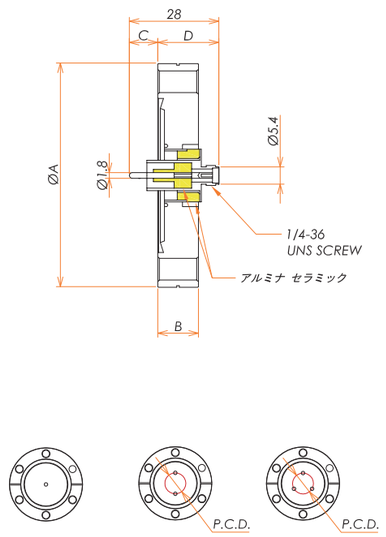

SMA-R-F
フローティングシールド 片側プラグ勘合
同軸
cosmotec

単位 : mm

NW / KF フランジ

端子数	フランジ規格 サイズ	A	B	C	D	P.C.D.	型式	製品コード
1	NW / KF 16	30	6	8.5	19.5	–	N16SMRF1	11060
1	NW / KF 25	40					N25SMRF1	10438
1	NW / KF 40	55					N40SMRF1	11191
2						20	N40SMRF2	11192
3						21	N40SMRF3	12000

ICF フランジ

端子数	フランジ規格 サイズ	A	B	C	D	P.C.D.	型式	製品コード
1	ICF 34	34	7.5	9	19	–	C34SMRF1	10636
1	ICF 70	70	12.7				C70SMRF1	10738
2						20	C70SMRF2	10739
3						21	C70SMRF3	10740

JIS VF / VG フランジ

JIS VF / VG フランジ付きも標準規格化しております。
＊詳細は、ホームページをご覧ください。(検索例 : VF20 付きの場合「F20SMRF1」)

接続部品 – Accessories –

詳細は Section 8.1 をご覧ください

品名	型式	製品コード
真空側 ソケットコンタクト バレルタイプ φ1.8	SVC18	10150
大気側 SMAプラグ	ASP-SMA	10003

目次
製品概要
同軸
多ピン
熱電対
高電圧・中電流
絶縁碍子
水冷端子
光ファイバー
接続部品
特注品事例
技術資料
索引
お問合せシート

SMA-JJ グランドシールド 両側プラグ勘合
同軸

cosmotec

C70SMJ1【10299】

特徴 – Features –

SMA (Subminiature Type-A)

インピーダンス 50Ω、1 kV 3 A の高周波用同軸フィードスルーです。
片側コネクタ接続用(グランド導通タイプ、フローティングタイプ)、両側コネクタ接続用(グランド導通タイプ、フローティングタイプ)の計 4 種類を標準規格化しております。
NW / KF、ICF、JIS – VF、JIS – VG の規格から最適な取り付けフランジをお選びください。真空・大気側接続部品、工具類に加え、アセンブリ済製品・アセンブリサービスも提供しております。
端子の配置変更、数量変更、フランジ規格・サイズ変更、多品種の溶接、各部寸法の変更など、特注品も迅速に対応いたします。

材質 – Materials –

フランジ	SUS 304
スリーブ	コバール®
電極	コバール®
絶縁体	アルミナセラミック

仕様 – Specifications –

タイプ	Coaxial SMA
フィードスルー	SMA–JJ
電圧値 : V max. DC	1,000
電流値 : A max.	3
絶縁抵抗値 : ohm min.	10^{9}
周波数 : MHz	6,500
インピーダンス : ohm	50
リーク量 : 1.3×Pa・m^3/s	10^{-10}
使用温度範囲 : ℃ *	−196 ～ 300

＊端子単体の温度範囲です。接続部品により異なります。

NW / KF フランジ

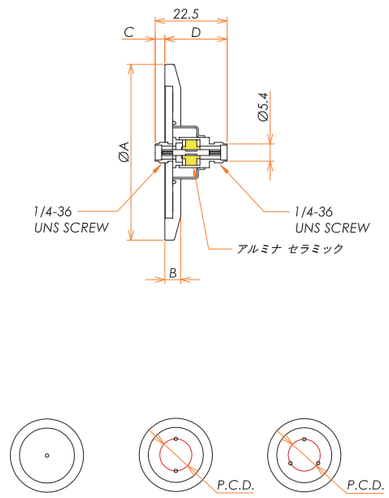

ICF フランジ

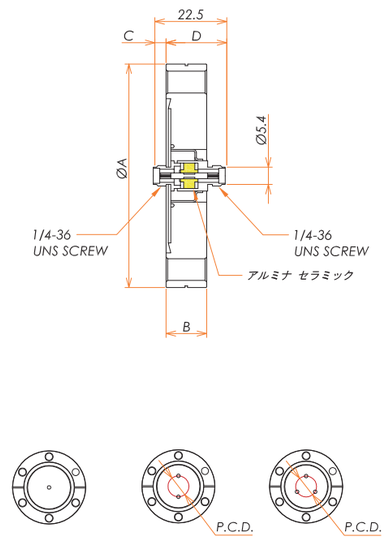

SMA-JJ グランドシールド 両側プラグ勘合
同軸
cosmotec

単位 : mm

NW / KF フランジ

端子数	フランジ規格 サイズ	A	B	C	D	P.C.D.	型式	製品コード
1	NW / KF 16	30	6	3	19.5	–	N16SMJ1	11057
1	NW / KF 25	40					N25SMJ1	11094
1	NW / KF 40	55					N40SMJ1	11182
2						20	N40SMJ2	11183
3						21	N40SMJ3	11184

ICF フランジ

端子数	フランジ規格 サイズ	A	B	C	D	P.C.D.	型式	製品コード
1	ICF 34	34	7.5	3.5	19	–	C34SMJ1	10201
1	ICF 70	70	12.7				C70SMJ1	10299
2						20	C70SMJ2	10238
3						21	C70SMJ3	10732

JIS VF / VG フランジ

JIS VF / VG フランジ付きも標準規格化しております。
＊詳細は、ホームページをご覧ください。(検索例 : VF20 付きの場合「F20SMJ1」)

接続部品 – Accessories –

詳細は Section 8.1 をご覧ください

品名	型式	製品コード
真空側 両側 SMAプラグ付き カプトン®被覆ケーブル L=1000	VCK1000SMP/SMP	14444
真空側 片側 SMAプラグ付き カプトン®被覆ケーブル L=1000	VCK1000X/SMP	14445
大気側 SMAプラグ	ASP-SMA	10003

目次
製品概要
同軸
多ピン
熱電対
高電圧・中電流
絶縁碍子
水冷端子
光ファイバー
接続部品
特注品事例
技術資料
索引
お問合せシート

SMA-JJ-F
フローティングシールド 両側プラグ勘合
同軸

cosmotec

C70SMJF2【10316】

特徴 – Features –

■ **SMA** (Subminiature Type-A)

インピーダンス 50Ω、1 kV 3 A の高周波用同軸フィードスルーです。
片側コネクタ接続用(グランド導通タイプ、フローティングタイプ)、両側コネクタ接続用(グランド導通タイプ、フローティングタイプ)の計 4 種類を標準規格化しております。
NW / KF、ICF、JIS – VF、JIS – VG の規格から最適な取り付けフランジをお選びください。真空・大気側接続部品、工具類に加え、アセンブリ済製品・アセンブリサービスも提供しております。
端子の配置変更、数量変更、フランジ規格・サイズ変更、多品種の溶接、各部寸法の変更など、特注品も迅速に対応いたします。

材質 – Materials –

フランジ	SUS 304
スリーブ	コバール®
電極	コバール®
絶縁体	アルミナセラミック

仕様 – Specifications –

タイプ	Coaxial SMA
フィードスルー	SMA–JJ–F
電圧値 : V max. DC	1,000
電流値 : A max.	3
絶縁抵抗値 : ohm min.	10^{9}
周波数 : MHz	6,500
インピーダンス : ohm	50
リーク量 : 1.3×Pa・m³/s	10^{-10}
使用温度範囲 : ℃ *	−196 ～ 300

＊端子単体の温度範囲です。接続部品により異なります。

NW / KF フランジ

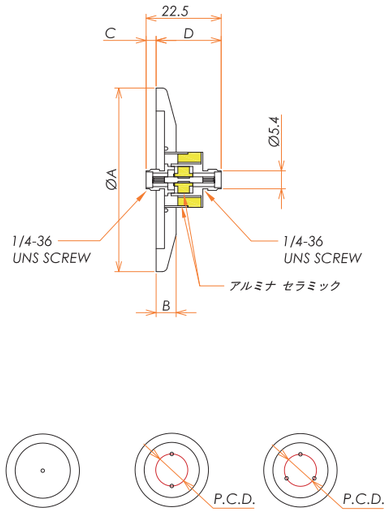

ICF フランジ

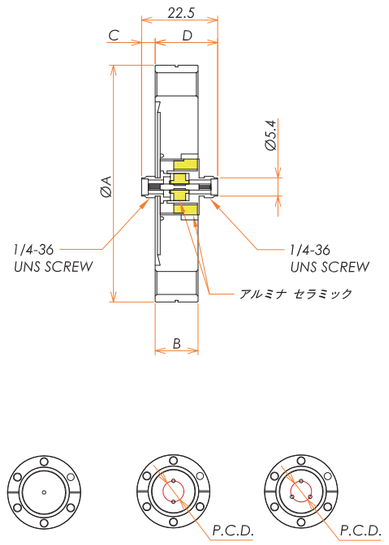

SMA-JJ-F
フローティングシールド 両側プラグ勘合
同軸

cosmotec

単位 : mm

NW / KF フランジ

端子数	フランジ規格 サイズ	A	B	C	D	P.C.D.	型式	製品コード
1	NW / KF 16	30	6	3	19.5	–	N16SMJF1	11058
1	NW / KF 25	40					N25SMJF1	10198
1	NW / KF 40	55					N40SMJF1	10423
2						20	N40SMJF2	11185
3						21	N40SMJF3	11186

ICF フランジ

端子数	フランジ規格 サイズ	A	B	C	D	P.C.D.	型式	製品コード
1	ICF 34	34	7.5	3.5	19	–	C34SMJF1	10032
1	ICF 70	70	12.7				C70SMJF1	10317
2						20	C70SMJF2	10316
3						21	C70SMJF3	10733

JIS VF / VG フランジ

JIS VF / VG フランジ付きも標準規格化しております。
＊詳細は、ホームページをご覧ください。(検索例 : VF20 付きの場合「F20SMJF1」)

接続部品 – Accessories –

詳細は Section 8.1 をご覧ください

品名	型式	製品コード
真空側 両側 SMAプラグ付き カプトン®被覆ケーブル L=1000	VCK1000SMP/SMP	14444
真空側 片側 SMAプラグ付き カプトン®被覆ケーブル L=1000	VCK1000X/SMP	14445
大気側 SMAプラグ	ASP-SMA	10003

目次
製品概要
同軸
多ピン
熱電対
高電圧・中電流
絶縁碍子
水冷端子
光ファイバー
接続部品
特注品事例
技術資料
索引
お問合せシート

LEMO-00R グランドシールド 片側プラグ勘合
同軸

cosmotec

N25LR1【10206】

特徴 – Features –

LEMO

インピーダンス 50Ω、1 kV 2 A の小型同軸フィードスルーです。片側コネクタ接続用（グランド導通タイプ）、両側コネクタ接続用（グランド導通タイプ、フローティングタイプ）の計 3 種類を標準規格化しております。
他の同軸シリーズと比較してコンパクトなため、より多くのフィードスルーを一つのフランジに取り付けることが可能です。
NW / KF、ICF、JIS – VF、JIS – VG の規格から最適な取り付けフランジをお選びください。真空・大気側接続部品、工具類に加え、アセンブリ済製品・アセンブリサービスも提供しております。
端子の配置変更、数量変更、フランジ規格・サイズ変更、多品種の溶接、各部寸法の変更など、特注品も迅速に対応いたします。

材質 – Materials –

フランジ	SUS 304
スリーブ	コバール®
電極	コバール®
絶縁体	アルミナセラミック

仕様 – Specifications –

タイプ	Coaxial LEMO
フィードスルー	LEMO–00R
電圧値 : V max. DC	1,000
電流値 : A max.	2
絶縁抵抗値 : ohm min.	10^{9}
周波数 : MHz	1,300
インピーダンス : ohm	50
リーク量 : 1.3×Pa・m³/s	10^{-10}
使用温度範囲 : ℃ *	–196 ～ 300

＊端子単体の温度範囲です。接続部品により異なります。

NW / KF フランジ

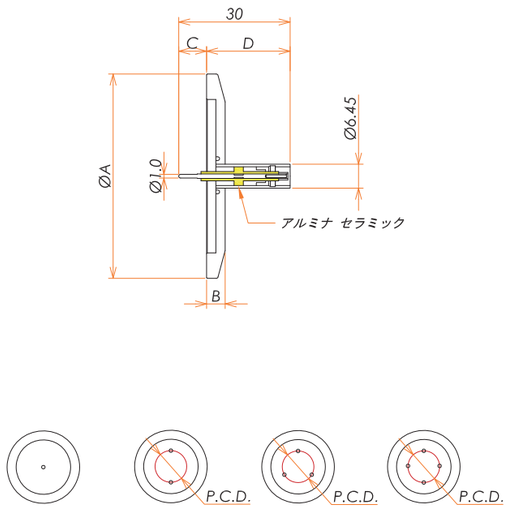

ICF フランジ

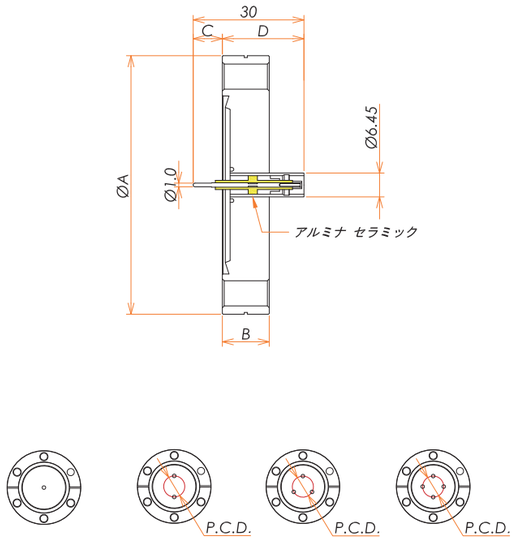

LEMO-00R グランドシールド 片側プラグ勘合
同軸
cosmotec

単位 : mm

NW / KF フランジ

端子数	フランジ規格 サイズ	A	B	C	D	P.C.D.	型式	製品コード
1	NW / KF 16	30	6	7.5	22.5	–	N16LR1	11050
1	NW / KF 25	40					N25LR1	10206
2						15	N25LR2	11080
3							N25LR3	11081
4						16	N25LR4	11082
1	NW / KF 40	55				–	N40LR1	11132
2						18	N40LR2	11136
3						20	N40LR3	11137
4						23	N40LR4	11138

ICF フランジ

端子数	フランジ規格 サイズ	A	B	C	D	P.C.D.	型式	製品コード
1	ICF 34	34	7.5	8	22	–	C34LR1	10623
2						10	C34LR2	10624
1	ICF 70	70	12.7			–	C70LR1	10692
2						20	C70LR2	10693
3							C70LR3	10694
4						22	C70LR4	10695

JIS VF / VG フランジ

JIS VF / VG フランジ付きも標準規格化しております。
＊詳細は、ホームページをご覧ください。（検索例：VF20 付きの場合「F20LR1」）

接続部品 – Accessories –

詳細は Section 8.1 をご覧ください

品名	型式	製品コード
真空側 ソケットコンタクト 圧着タイプ φ1.0	SVC10	10499
大気側 LEMOプラグ	ASP-LEMO	10186

目次
製品概要
同軸
多ピン
熱電対
高電圧・中電流
絶縁碍子
水冷端子
光ファイバー
接続部品
特注品事例
技術資料
索引
お問合せシート

LEMO-JJ グランドシールド 両側プラグ勘合
同軸

N25LJ1【10207】

特徴 – Features –

LEMO

インピーダンス 50Ω、1 kV 2 A の小型同軸フィードスルーです。片側コネクタ接続用（グランド導通タイプ）、両側コネクタ接続用（グランド導通タイプ、フローティングタイプ）の計 3 種類を標準規格化しております。
他の同軸シリーズと比較してコンパクトなため、より多くのフィードスルーを一つのフランジに取り付けることが可能です。
NW / KF、ICF、JIS – VF、JIS – VG の規格から最適な取り付けフランジをお選びください。真空・大気側接続部品、工具類に加え、アセンブリ済製品・アセンブリサービスも提供しております。
端子の配置変更、数量変更、フランジ規格・サイズ変更、多品種の溶接、各部寸法の変更など、特注品も迅速に対応いたします。

材質 – Materials –

フランジ	SUS 304
スリーブ	コバール®
電極	コバール®
絶縁体	アルミナセラミック

仕様 – Specifications –

タイプ	Coaxial LEMO
フィードスルー	LEMO–JJ
電圧値 : V max. DC	1,000
電流値 : A max.	2
絶縁抵抗値 : ohm min.	10^{9}
周波数 : MHz	1,300
インピーダンス : ohm	50
リーク量 : 1.3×Pa・m^3/s	10^{-10}
使用温度範囲 : ℃ *	−196 ～ 300

＊端子単体の温度範囲です。接続部品により異なります。

NW / KF フランジ

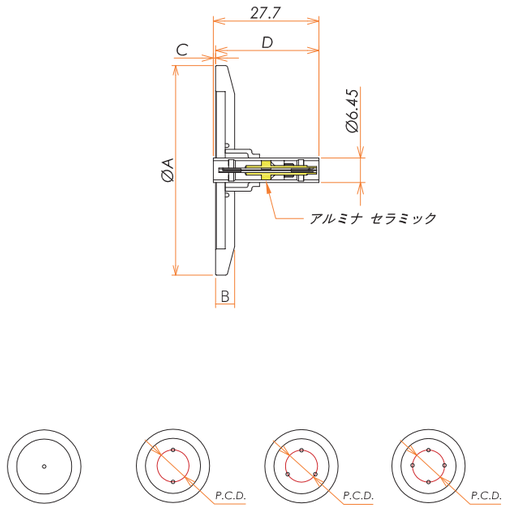

ICF フランジ

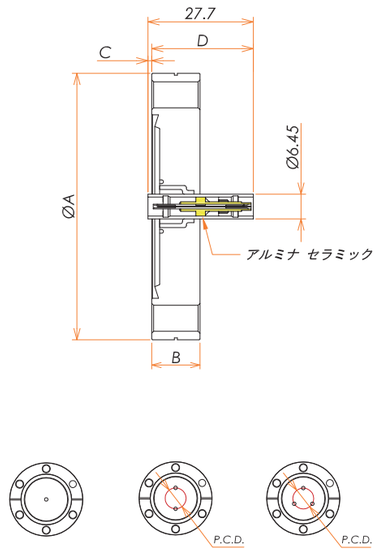

単位 : mm

NW / KF フランジ

端子数	フランジ規格 サイズ	A	B	C	D	P.C.D.	型式	製品コード
1	NW / KF 16	30	6	0.7	27	–	N16LJ1	11048
1	NW / KF 25	40					N25LJ1	10207
2						20	N25LJ2	11078
1	NW / KF 40	55				–	N40LJ1	11126
2						20	N40LJ2	11127
3						21	N40LJ3	11128
4						24	N40LJ4	11129

ICF フランジ

端子数	フランジ規格 サイズ	A	B	C	D	P.C.D.	型式	製品コード
1	ICF 34	34	7.5	0.7	27	–	C34LJ1	10619
1	ICF 70	70	12.7				C70LJ1	10685
2						20	C70LJ2	10686
3						21	C70LJ3	10687

JIS VF / VG フランジ

JIS VF / VG フランジ付きも標準規格化しております。
＊詳細は、ホームページをご覧ください。（検索例：VF20 付きの場合「F20LJ1」）

接続部品 – Accessories –

詳細は Section 8.1 をご覧ください

品名	型式	製品コード
大気側 LEMOプラグ	ASP-LEMO	10186

目次
製品概要
同軸
多ピン
熱電対
高電圧・中電流
絶縁碍子
水冷端子
光ファイバー
接続部品
特注品事例
技術資料
索引
お問合せシート

LEMO-JJ-F
フローティングシールド 両側プラグ勘合
同軸

cosmotec

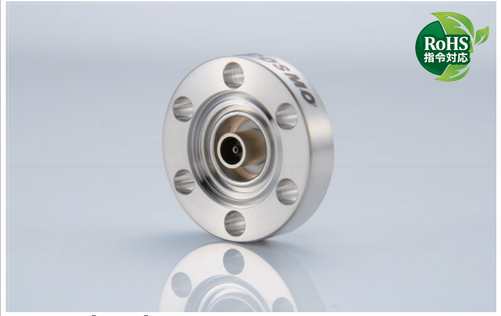

C34LJF1【10200】

特徴 – Features –

LEMO

インピーダンス 50Ω、1 kV 2 A の小型同軸フィードスルーです。片側コネクタ接続用（グランド導通タイプ）、両側コネクタ接続用（グランド導通タイプ、フローティングタイプ）の計 3 種類を標準規格化しております。
他の同軸シリーズと比較してコンパクトなため、より多くのフィードスルーを一つのフランジに取り付けることが可能です。
NW / KF、ICF、JIS – VF、JIS – VG の規格から最適な取り付けフランジをお選びください。真空・大気側接続部品、工具類に加え、アセンブリ済製品・アセンブリサービスも提供しております。
端子の配置変更、数量変更、フランジ規格・サイズ変更、多品種の溶接、各部寸法の変更など、特注品も迅速に対応いたします。

材質 – Materials –

フランジ	SUS 304
スリーブ	コバール®
電極	コバール®
絶縁体	アルミナセラミック

仕様 – Specifications –

タイプ	Coaxial LEMO
フィードスルー	LEMO–JJ–F
電圧値 : V max. DC	1,000
電流値 : A max.	2
絶縁抵抗値 : ohm min.	10^{9}
周波数 : MHz	1,300
インピーダンス : ohm	50
リーク量 : 1.3×Pa・m^3/s	10^{-10}
使用温度範囲 : ℃ *	−196 ～ 300

＊端子単体の温度範囲です。接続部品により異なります。

NW / KF フランジ

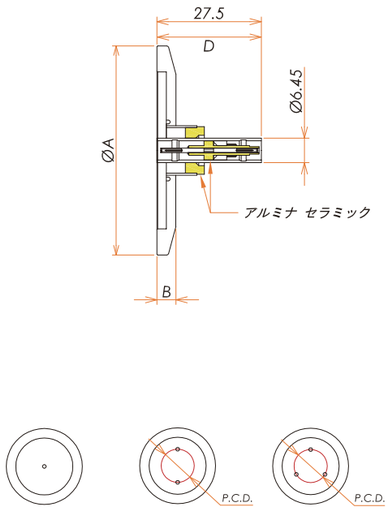

ICF フランジ

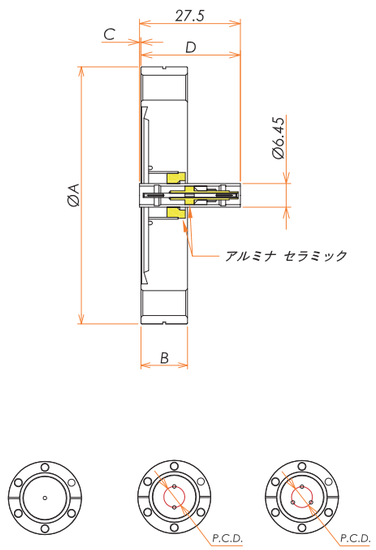

LEMO-JJ-F
フローティングシールド 両側プラグ勘合
同軸

cosmotec

単位 : mm

NW / KF フランジ

端子数	フランジ規格 サイズ	A	B	C	D	P.C.D.	型式	製品コード
1	NW / KF 16	30	6	–	27.5	–	N16LJF1	11049
1	NW / KF 25	40					N25LJF1	11079
1	NW / KF 40	55					N40LJF1	11130
2						20	N40LJF2	11131
3						21	N40LJF3	12007

ICF フランジ

端子数	フランジ規格 サイズ	A	B	C	D	P.C.D.	型式	製品コード
1	ICF 34	34	7.5	0.5	27	–	C34LJF1	10200
1	ICF 70	70	12.7				C70LJF1	10689
2						20	C70LJF2	10690
3						21	C70LJF3	10691

JIS VF / VG フランジ

JIS VF / VG フランジ付きも標準規格化しております。
＊詳細は、ホームページをご覧ください。（検索例：VF20 付きの場合「F20LJF1」）

接続部品 – Accessories –

詳細は Section 8.1 をご覧ください

品名	型式	製品コード
大気側 LEMOプラグ	ASP-LEMO	10186

目次
製品概要
同軸
多ピン
熱電対
高電圧・中電流
絶縁碍子
水冷端子
光ファイバー
接続部品
特注品事例
技術資料
索引
お問合せシート