cosmotec
WEBからご注文できます。在庫商品即日発送可能！
真空部品を最短で
ご購入はこちら
ここをクリック！

水冷・ガス導入機　LFシリーズ 製品紹介　247 ～ 248
Section 11.1　NW / KF 規格　249 ～ 254
Section 11.2　ICF 規格　255 ～ 259

Section 11 Liquid & Gas Feedthroughs

単位：mm

水冷・ガス導入機 LF シリーズ

特徴

NW / KF、ICF 規格の水冷・ガス導入用フランジです。
NW / KF16-NW/KF40、ICF34-ICF70 までを標準規格化しております。
継手の種類はチューブエンド、Swagelok®、VCR® めす、VCR® おすを取り揃えております。
サイズは 1/4 インチを標準規格化しておりますが、3/8 インチ、1/2 インチ及びミリサイズの対応も可能です。
VF / VG 規格への取り付けも迅速に対応いたします。

NW / KF 水冷・ガス導入機

チューブエンド／チューブエンド

NW40LF1/4TT2【20584】

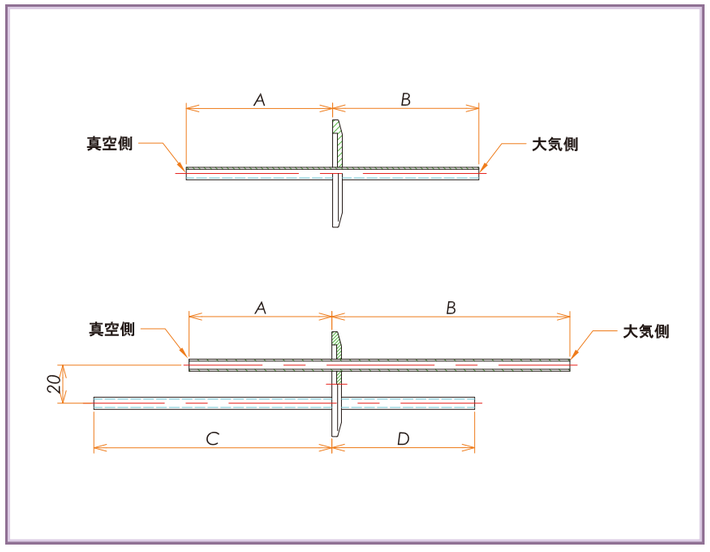

材質	フランジサイズ	チューブ数	A	B	C	D	型式	製品コード
フランジ：SUS 304 チューブ：SUS 304	NW / KF 16	1	75	75	-	-	NW16LF1/4TT1	20365
	NW / KF 25	1	75	75	-	-	NW25LF1/4TT1	20169
	NW / KF 40	1	75	75	-	-	NW40LF1/4TT1	20371
	NW / KF 40	2	75	125	125	75	NW40LF1/4TT2	20584
	NW / KF 50	1	75	75	-	-	NW50LF1/4TT1	20844
	NW / KF 50	2	75	125	125	75	NW50LF1/4TT2	20845

目次
製品概要
NW / KF
ICF
JIS VF / VG
ISO
変換アダプタ ADP
フレキ FXT
成形ベローズ FB
ビューポート VP
クイックエントリードア QED
バルブ V
水冷・ガス LF
液体窒素 LN
バブリングアダプタ BA
ステンレスチューブ ST
工具・その他
その他コスモテック取扱い製品
技術資料
登録商標
索引

cosmotec

Section 11.1
NW / KF規格
LF

単位：mm

Swagelok® ／ Swagelok®

NW40LF1/4SS2【20663】

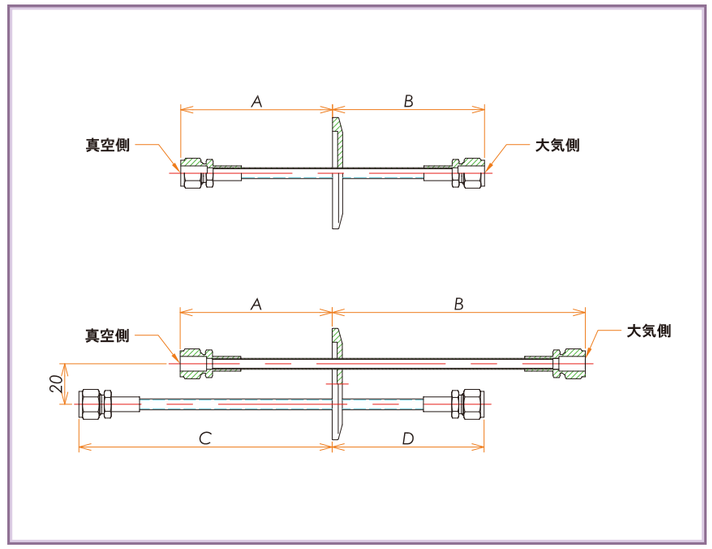

材質	フランジサイズ	チューブ数	A	B	C	D	型式	製品コード
継手　：SUS 316 フランジ：SUS 304 チューブ：SUS 304	NW / KF 16	1	75	75	-	-	NW16LF1/4SS1	20582
	NW / KF 25	1	75	75	-	-	NW25LF1/4SS1	20581
	NW / KF 40	1	75	75	-	-	NW40LF1/4SS1	20580
	NW / KF 40	2	75	125	125	75	NW40LF1/4SS2	20663
	NW / KF 50	1	75	75	-	-	NW50LF1/4SS1	20846
	NW / KF 50	2	75	125	125	75	NW50LF1/4SS2	20847

目次
製品概要
NW / KF
ICF
JIS VF / VG
ISO
変換アダプタ ADP
フレキ FXT
成形ベローズ FB
ビューポート VP
クイックエントリードア QED
バルブ V
水冷・ガス LF
液体窒素 LN
バブリングアダプタ BA
ステンレスチューブ ST
工具・その他
その他コスモテック取扱い製品
技術資料
登録商標
索引

単位：mm

Swagelok® ／チューブエンド

NW25LF1/4ST1【20413】

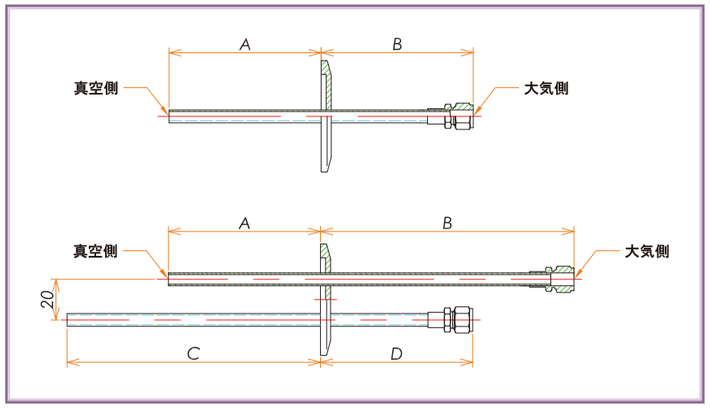

材質	フランジサイズ	チューブ数	A	B	C	D	型式	製品コード
継手　：SUS 316 フランジ：SUS 304 チューブ：SUS 304	NW / KF 16	1	75	75	-	-	NW16LF1/4ST1	20390
	NW / KF 25	1	75	75	-	-	NW25LF1/4ST1	20413
	NW / KF 40	1	75	75	-	-	NW40LF1/4ST1	20403
	NW / KF 40	2	75	125	125	75	NW40LF1/4ST2	20848
	NW / KF 50	1	75	75	-	-	NW50LF1/4ST1	20849
	NW / KF 50	2	75	125	125	75	NW50LF1/4ST2	20850

単位：mm

VCR® めす／VCR® めす

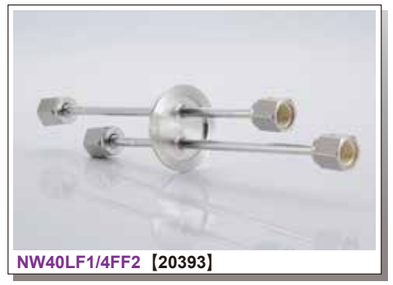

NW40LF1/4FF2【20393】

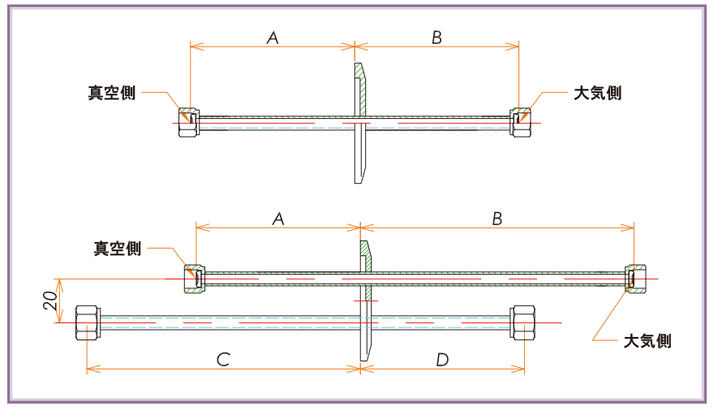

材質	フランジサイズ	チューブ数	A	B	C	D	型式	製品コード
継手　：SUS 316 フランジ：SUS 304 チューブ：SUS 304	NW / KF 25	1	75	75	-	-	NW25LF1/4FF1	20855
	NW / KF 40	1	75	75	-	-	NW40LF1/4FF1	20856
	NW / KF 40	2	75	125	125	75	NW40LF1/4FF2	20393
	NW / KF 50	1	75	75	-	-	NW50LF1/4FF1	20857
	NW / KF 50	2	75	125	125	75	NW50LF1/4FF2	20858

※ VCR® 用のガスケットは P101 をご参照下さい。

チューブエンド／ Swagelok®

NW25LF1/4TS1【20369】

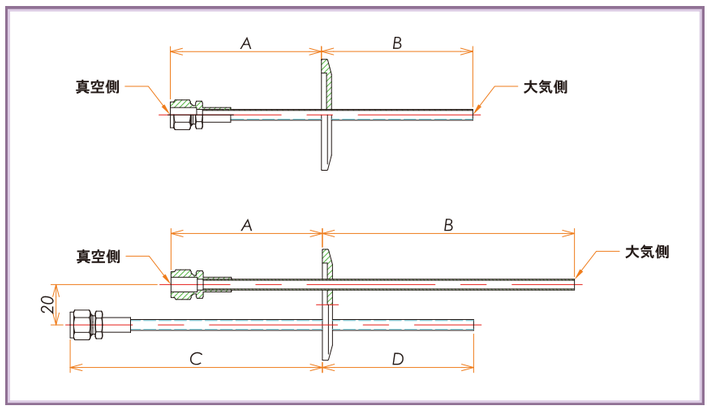

材質	フランジサイズ	チューブ数	A	B	C	D	型式	製品コード
継手　：SUS 316 フランジ：SUS 304 チューブ：SUS 304	NW / KF 16	1	75	75	-	-	NW16LF1/4TS1	20851
	NW / KF 25	1	75	75	-	-	NW25LF1/4TS1	20369
	NW / KF 40	1	75	75	-	-	NW40LF1/4TS1	20405
	NW / KF 40	2	75	125	125	75	NW40LF1/4TS2	20852
	NW / KF 50	1	75	75	-	-	NW50LF1/4TS1	20853
	NW / KF 50	2	75	125	125	75	NW50LF1/4TS2	20854

VCR® めす／チューブエンド

NW25LF1/4FT1【20392】

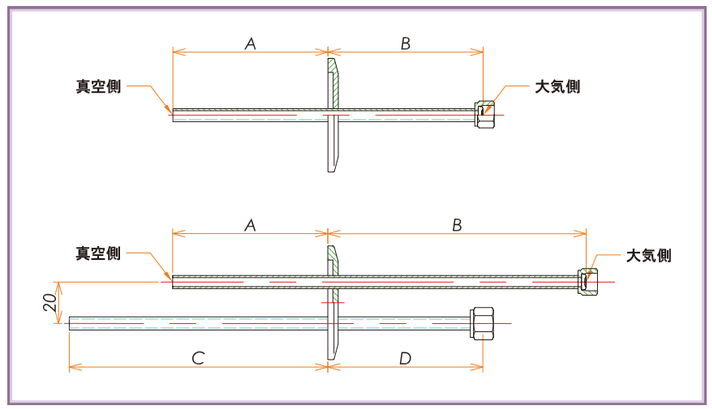

材質	フランジサイズ	チューブ数	A	B	C	D	型式	製品コード
継手　：SUS 316 フランジ：SUS 304 チューブ：SUS 304	NW / KF 16	1	75	75	-	-	NW16LF1/4FT1	20389
	NW / KF 25	1	75	75	-	-	NW25LF1/4FT1	20392
	NW / KF 40	1	75	75	-	-	NW40LF1/4FT1	20859
	NW / KF 40	2	75	125	125	75	NW40LF1/4FT2	20394
	NW / KF 50	1	75	75	-	-	NW50LF1/4FT1	20860
	NW / KF 50	2	75	125	125	75	NW50LF1/4FT2	20861

※ VCR® 用のガスケットは P101 をご参照下さい。

目次
製品概要
NW / KF
ICF
JIS VF / VG
ISO
変換アダプタ ADP
フレキ FXT
成形ベローズ FB
ビューポート VP
クイックエンドリークドア QED
バルブ V
水冷・ガス LF
液体窒素 LN
バブリングアダプタ BA
ステンレスチューブ ST
工具・その他
その他コスモテック取扱い製品
技術資料
登録商標
索引

単位：mm

チューブエンド／ VCR® めす

NW25LF1/4TF1【20367】

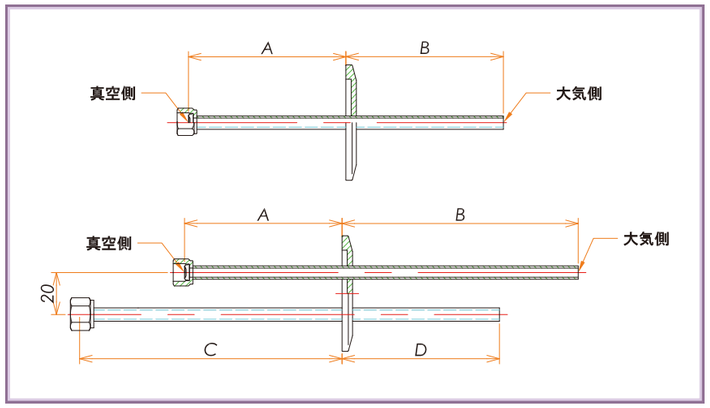

材質	フランジサイズ	チューブ数	A	B	C	D	型式	製品コード
継手　：SUS 316 フランジ：SUS 304 チューブ：SUS 304	NW / KF 25	1	75	75	-	-	NW25LF1/4TF1	20367
	NW / KF 40	1	75	75	-	-	NW40LF1/4TF1	20862
	NW / KF 40	2	75	125	125	75	NW40LF1/4TF2	20404
	NW / KF 50	1	75	75	-	-	NW50LF1/4TF1	20863
	NW / KF 50	2	75	125	125	75	NW50LF1/4TF2	20864

※ VCR® 用のガスケットは P101 をご参照下さい。

VCR® おす／チューブエンド

単位：mm

NW25LF1/4MT1【20366】

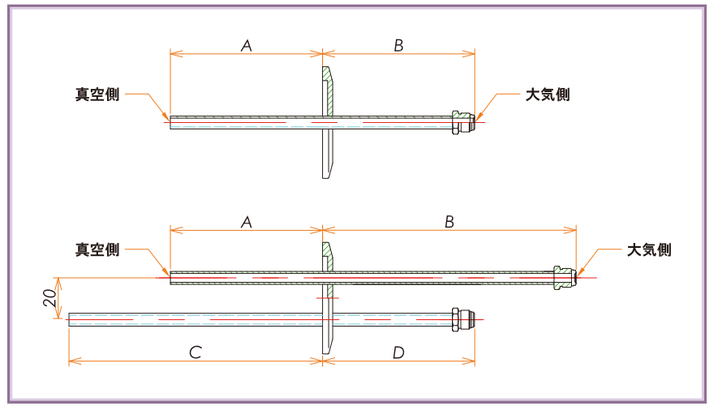

材質	フランジサイズ	チューブ数	A	B	C	D	型式	製品コード
継手　：SUS 316 フランジ：SUS 304 チューブ：SUS 304	NW / KF 16	1	75	75	-	-	NW16LF1/4MT1	20870
	NW / KF 25	1	75	75	-	-	NW25LF1/4MT1	20366
	NW / KF 40	1	75	75	-	-	NW40LF1/4MT1	20871
	NW / KF 40	2	75	125	125	75	NW40LF1/4MT2	20872
	NW / KF 50	1	75	75	-	-	NW50LF1/4MT1	20873
	NW / KF 50	2	75	125	125	75	NW50LF1/4MT2	20874

※ VCR® 用のガスケットは P101 をご参照下さい。

VCR® おす／ VCR® おす

NW40LF1/4MM2【20395】

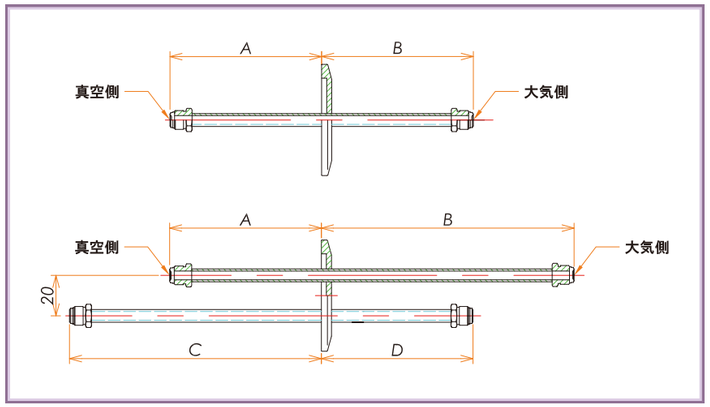

材質	フランジサイズ	チューブ数	A	B	C	D	型式	製品コード
継手　：SUS 316 フランジ：SUS 304 チューブ：SUS 304	NW / KF 16	1	75	75	-	-	NW16LF1/4MM1	20865
	NW / KF 25	1	75	75	-	-	NW25LF1/4MM1	20866
	NW / KF 40	1	75	75	-	-	NW40LF1/4MM1	20867
	NW / KF 40	2	75	125	125	75	NW40LF1/4MM2	20395
	NW / KF 50	1	75	75	-	-	NW50LF1/4MM1	20868
	NW / KF 50	2	75	125	125	75	NW50LF1/4MM2	20869

※ VCR® 用のガスケットは P101 をご参照下さい。

チューブエンド／ VCR® おす

NW25LF1/4TM1【20368】

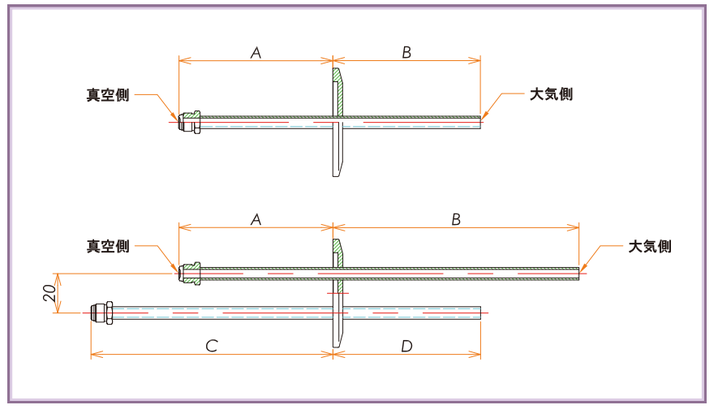

材質	フランジサイズ	チューブ数	A	B	C	D	型式	製品コード
継手　：SUS 316 フランジ：SUS 304 チューブ：SUS 304	NW / KF 16	1	75	75	-	-	NW16LF1/4TM1	20875
	NW / KF 25	1	75	75	-	-	NW25LF1/4TM1	20368
	NW / KF 40	1	75	75	-	-	NW40LF1/4TM1	20876
	NW / KF 40	2	75	125	125	75	NW40LF1/4TM2	20877
	NW / KF 50	1	75	75	-	-	NW50LF1/4TM1	20878
	NW / KF 50	2	75	125	125	75	NW50LF1/4TM2	20879

※ VCR® 用のガスケットは P101 をご参照下さい。

目次
製品概要
NW / KF
ICF
JIS VF / VG
ISO
変換アダプタ ADP
フレキ FXT
成形ベローズ FB
ビューポート VP
クイックエントリードア QED
バルブ V
水冷・ガス LF
液体窒素 LN
バブリングアダプタ BA
ステンレスチューブ ST
工具・その他
その他コスモテック取扱い製品
技術資料
登録商標
索引

cosmotec

単位：mm

ICF 水冷・ガス導入機

チューブエンド／チューブエンド

ICF70LF1/4TT2【20091】

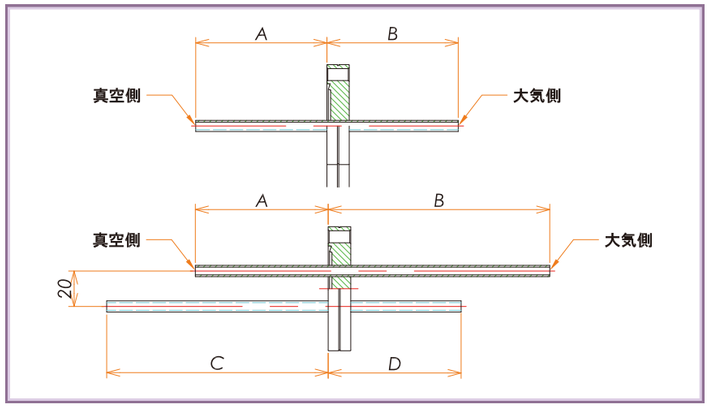

材質	フランジサイズ	チューブ数	A	B	C	D	型式	製品コード
フランジ：SUS 304 チューブ：SUS 304	ICF 34	1	75	75	-	-	ICF34LF1/4TT1	20060
	ICF 70	1	75	75	-	-	ICF70LF1/4TT1	20090
	ICF 70	2	75	125	125	75	ICF70LF1/4TT2	20091

Swagelok® ／ Swagelok®

ICF70LF1/4SS2【20572】

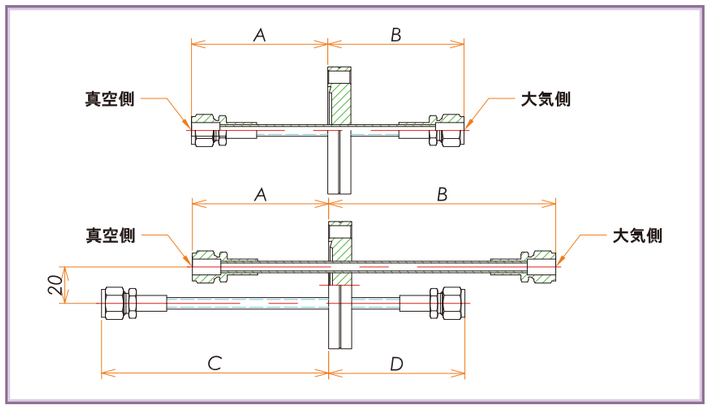

材質	フランジサイズ	チューブ数	A	B	C	D	型式	製品コード
継手　：SUS 316 フランジ：SUS 304 チューブ：SUS 304	ICF 34	1	75	75	-	-	ICF34LF1/4SS1	20881
	ICF 70	1	75	75	-	-	ICF70LF1/4SS1	20565
	ICF 70	2	75	125	125	75	ICF70LF1/4SS2	20572

目次
製品概要
NW / KF
ICF
JIS VF / VG
ISO
変換アダプタ ADP
フレキ FXT
成形ベローズ FB
ビューポート VP
クイックエントリードア QED
バルブ V
水冷・ガス LF
液体窒素 LN
バブリングアダプタ BA
ステンレスチューブ ST
工具・その他
その他コスモテック取扱い製品
技術資料
登録商標
索引

cosmotec

単位：mm

Swagelok® ／チューブエンド

ICF70LF1/4ST1【20427】

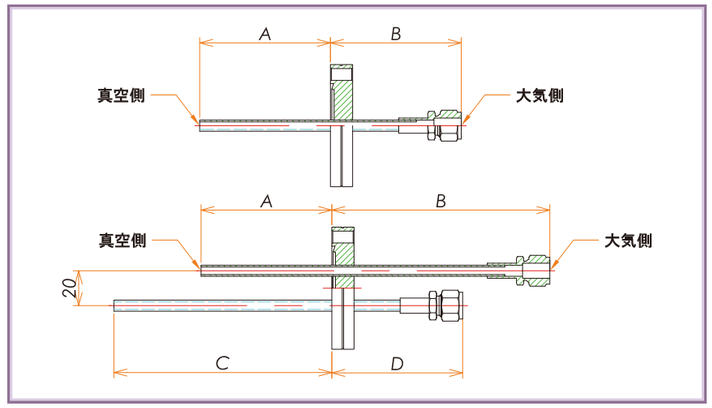

材質	フランジサイズ	チューブ数	A	B	C	D	型式	製品コード
継手　：SUS 316 フランジ：SUS 304 チューブ：SUS 304	ICF 34	1	75	75	-	-	ICF34LF1/4ST1	20383
	ICF 70	1	75	75	-	-	ICF70LF1/4ST1	20427
	ICF 70	2	75	125	125	75	ICF70LF1/4ST2	20359

チューブエンド／ Swagelok®

ICF70LF1/4TS1【20362】

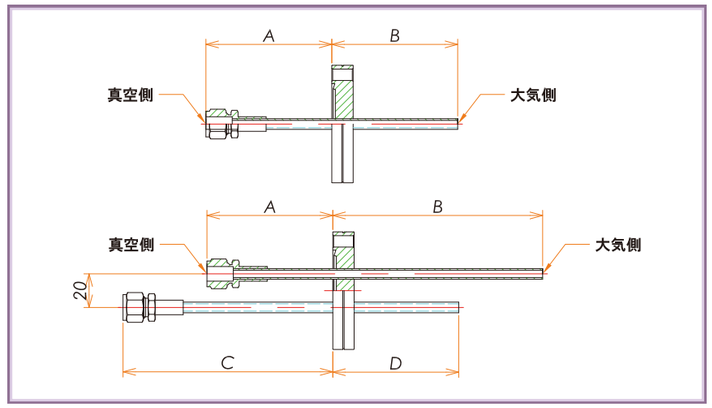

材質	フランジサイズ	チューブ数	A	B	C	D	型式	製品コード
継手　：SUS 316 フランジ：SUS 304 チューブ：SUS 304	ICF 34	1	75	75	-	-	ICF34LF1/4TS1	20882
	ICF 70	1	75	75	-	-	ICF70LF1/4TS1	20362
	ICF 70	2	75	125	125	75	ICF70LF1/4TS2	20883

目次
製品概要
NW / KF
ICF
JIS VF / VG
ISO
変換アダプタ ADP
フレキ FXT
成形ベローズ FB
ビューポート VP
クイックエントリードア QED
バルブ V
水冷・ガス LF
液体窒素 LN
バブリングアダプタ BA
ステンレスチューブ ST
工具・その他
その他コスモテック取扱い製品
技術資料
登録商標
索引

cosmotec

単位：mm

VCR® めす／VCR® めす

ICF70LF1/4FF1【20664】

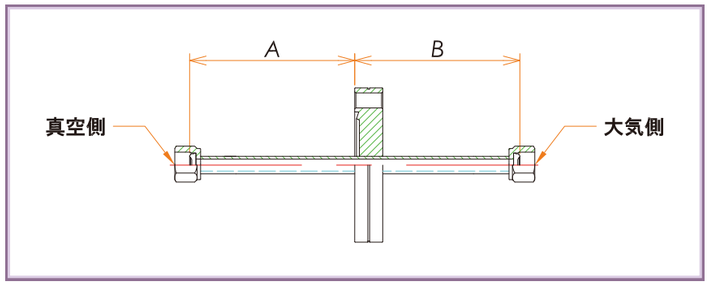

材質	フランジサイズ	チューブ数	A	B	C	D	型式	製品コード
継手　：SUS 316 フランジ：SUS 304 チューブ：SUS 304	ICF 70	1	75	75	-	-	ICF70LF1/4FF1	20664

※ VCR® 用のガスケットは P101 をご参照下さい。

VCR® めす／チューブエンド

ICF70LF1/4FT1【20358】

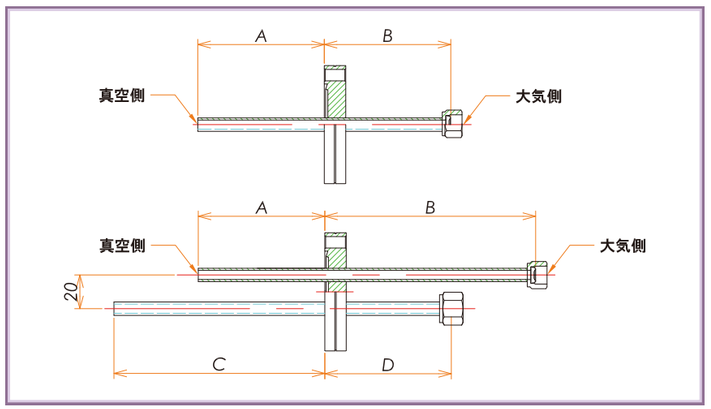

材質	フランジサイズ	チューブ数	A	B	C	D	型式	製品コード
継手　：SUS 316 フランジ：SUS 304 チューブ：SUS 304	ICF 34	1	75	75	-	-	ICF34LF1/4FT1	20349
	ICF 70	1	75	75	-	-	ICF70LF1/4FT1	20358
	ICF 70	2	75	125	125	75	ICF70LF1/4FT2	20885

※ VCR® 用のガスケットは P101 をご参照下さい。

目次
製品概要
NW / KF
ICF
JIS VF / VG
ISO
変換アダプタ ADP
フレキ FXT
成形ベローズ FB
ビューポート VP
クイックエントリードア QED
バルブ V
水冷・ガス LF
液体窒素 LN
バブリングアダプタ BA
ステンレスチューブ ST
工具・その他
その他コスモテック取扱い製品
技術資料
登録商標
索引

Section 11.2
ICF規格

cosmotec

単位：mm

チューブエンド／VCR® めす

ICF70LF1/4TF1【20360】

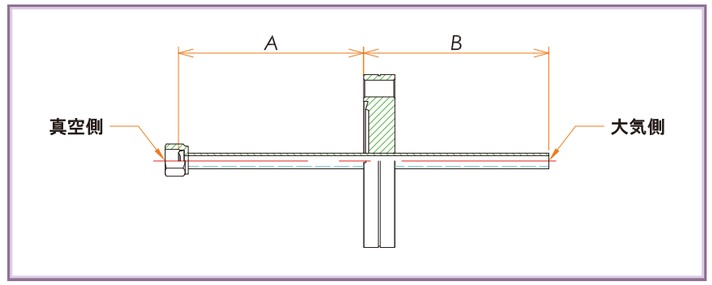

材質	フランジサイズ	チューブ数	A	B	C	D	型式	製品コード
継手　：SUS 316 フランジ：SUS 304 チューブ：SUS 304	ICF 70	1	75	75	-	-	ICF70LF1/4TF1	20360

※ VCR® 用のガスケットは P101 をご参照下さい。

VCR® おす／VCR® おす

ICF70LF1/4MM2【20665】

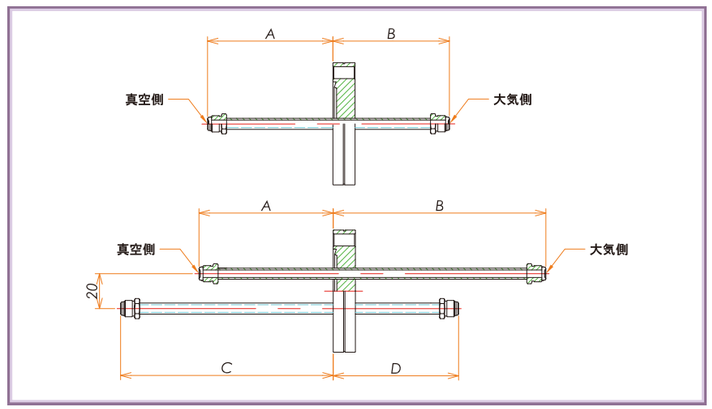

材質	フランジサイズ	チューブ数	A	B	C	D	型式	製品コード
継手　：SUS 316 フランジ：SUS 304 チューブ：SUS 304	ICF 34	1	75	75	-	-	ICF34LF1/4MM1	20886
	ICF 70	1	75	75	-	-	ICF70LF1/4MM1	20402
	ICF 70	2	75	125	125	75	ICF70LF1/4MM2	20665

※ VCR® 用のガスケットは P101 をご参照下さい。

目次
製品概要
NW / KF
ICF
JIS VF / VG
ISO
変換アダプタ ADP
フレキ FXT
成形ベローズ FB
ビューポート VP
クイックエントリードア QED
バルブ V
水冷・ガス LF
液体窒素 LN
バブリングアダプタ BA
ステンレスチューブ ST
工具・その他
その他コスモテック取扱い製品
技術資料
登録商標
索引

cosmotec

cosmotec

単位：mm

VCR® おす／チューブエンド

ICF70LF1/4MT1【20386】

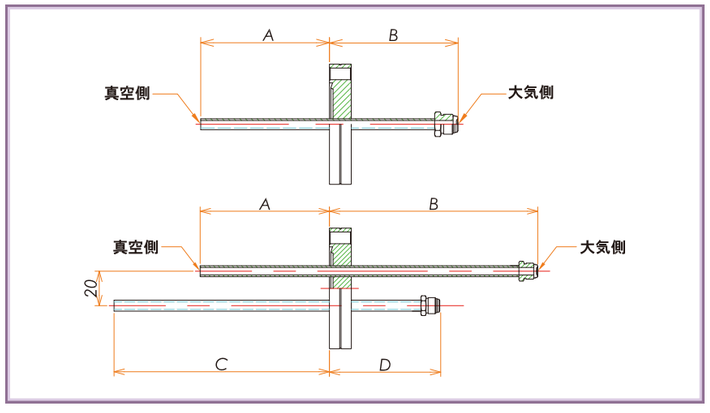

材質	フランジサイズ	チューブ数	A	B	C	D	型式	製品コード
継手　：SUS 316 フランジ：SUS 304 チューブ：SUS 304	ICF 34	1	75	75	-	-	ICF34LF1/4MT1	20887
	ICF 70	1	75	75	-	-	ICF70LF1/4MT1	20386
	ICF 70	2	75	125	125	75	ICF70LF1/4MT2	20888

※ VCR® 用のガスケットは P101 をご参照下さい。

チューブエンド／ VCR® おす

ICF70LF1/4TM1【20361】

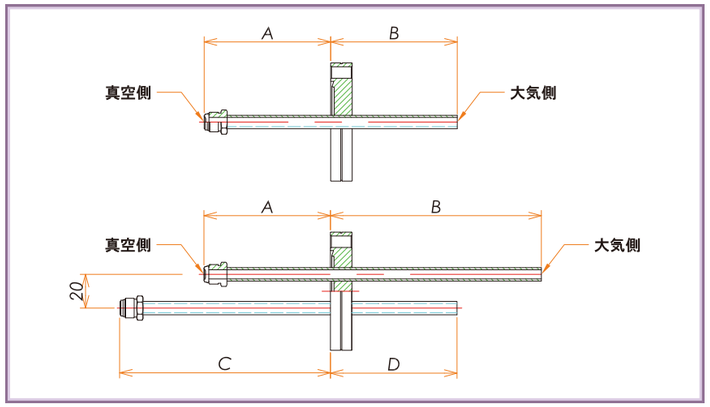

材質	フランジサイズ	チューブ数	A	B	C	D	型式	製品コード
継手　：SUS 316 フランジ：SUS 304 チューブ：SUS 304	ICF 70	1	75	75	-	-	ICF70LF1/4TM1	20361
	ICF 70	2	75	125	125	75	ICF70LF1/4TM2	20890

※ VCR® 用のガスケットは P101 をご参照下さい。

目次
製品概要
NW / KF
ICF
JIS VF / VG
ISO
変換アダプタ ADP
フレキ FXT
成形ベローズ FB
ビューポート VP
クイックエントリードア QED
バルブ V
水冷・ガス LF
液体窒素 LN
バブリングアダプタ BA
ステンレスチューブ ST
工具・その他
その他コスモテック取扱い製品
技術資料
登録商標
索引

cosmotec
www.cosmotec-co.jp