cosmotec
WEBからご注文できます。在庫商品即日発送可能！
真空部品を最短で
ご購入はこちら
ここをクリック！

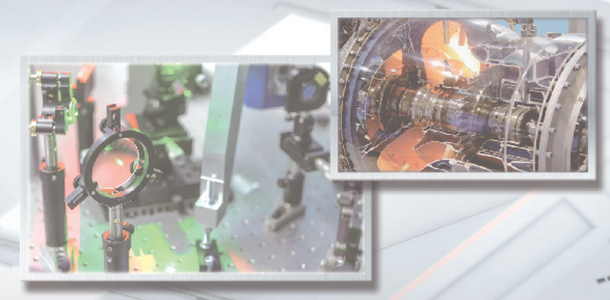

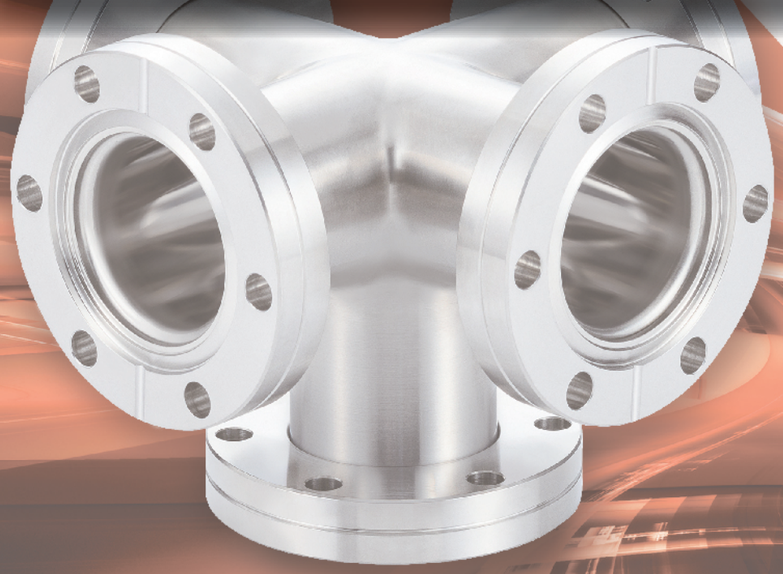

Section 2 ICF

ICF 規格 製品紹介		67 ～ 68
Section 2	ICF フランジ接続方法	69 ～ 70
	フランジ	71 ～ 78
	スケット	79 ～ 81
	ルト・ナット・ワッシャー	82
	ニップル	83 ～ 87
Section 2.5	エルボ	88
Section 2.6	ティー	88 ～ 89
Section 2.7	クロス	90 ～ 92
Section 2.8	6方キューブ	93
Section 2.9	変換アダプタ	94 ～ 103
Section 2.10	ゲージポート	104
Section 2.11	リークポート	104
Section 2.12	フレキシブルチューブ	105
Section 2.13	ビューポート	106 ～ 110
Section 2.14	X線遮断用鉛ガラス	111
Section 2.15	ビューポートカバー	111
Section 2.16	ビューポートシャッター	112
Section 2.17	バルブ	113
Section 2.18	クイックエントリードア	114

ICF フランジ接続方法

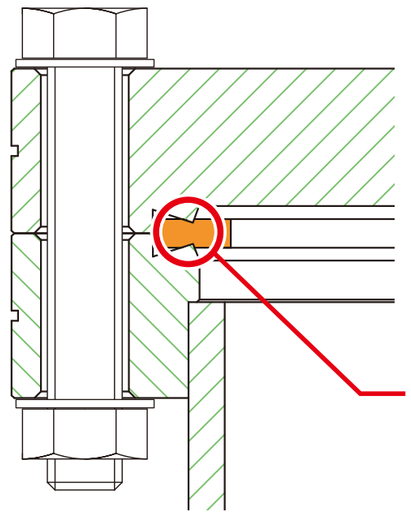

フランジ

フランジの真空側に尖ったナイフエッジと呼ばれる山があり、メタルガスケットを押しつぶして真空シールします。
現在、各分野で使用されている超高真空用フランジの中では最もポピュラーな規格です。

ガスケット

ICFフランジ用メタルガスケットは銅製のものが多く、フランジのナイフエッジを使用し挟み込んでシールします。酸化防止、腐食ガス用として表面に金メッキや銀メッキされたガスケットもございます。繰り返しご使用いただけるバイトン®ガスケットもご用意しております。

取扱いの注意点

1. 各シール面はキズ付けないように未使用時はキャップやフィルムを使い保護します。
2. ボルトなどには焼付け防止剤などを塗布することでベーキング※1後のねじかじりを防止します。
3. フランジの製造メーカーによってナイフエッジ加工の寸法（角度）が若干異なることがあるため、ガスケットを再利用するとエッジの食い込みがずれてリークの原因となります。

※1ベーキング … 加熱処理のこと。

取扱いの注意点

1. メタルガスケットは原則として繰り返しのご使用はできません。
2. メタルガスケットは酸化防止のため、使用直前に開封してください。
3. メタルガスケットの表面に深さ0.1㎜以上のキズがある場合にはリーク原因になるため使用できません。（特に中心に向っての縦キズには気を付けてください）

目次
製品概要
NW / KF
ICF
JIS VF / VG
ISO
変換アダプタ ADP
フレキ FXT
成形ベローズ FB
ビューポート VP
クイックエンドリードア QED
バルブ V
水冷・ガス LF
液体窒素 LN
バブリングアダプタ BA
ステンレスチューブ ST
工具・その他
その他コスモテック取扱い製品
技術資料
登録商標
索引

締め方

1. ナイフエッジ、ガスケットにゴミやキズが無いか確かめます。
2. ガスケットをシール溝に入れてフランジを重ね合わせたらボルト・ナット・ワッシャーで挟み込み図1のように対角線上の順番に締めます。
3. 順番に締め終えたらトルクを増して対角線締めを繰り返します。
4. 最後は緩みが無いように図2のように1周して締め付けます。

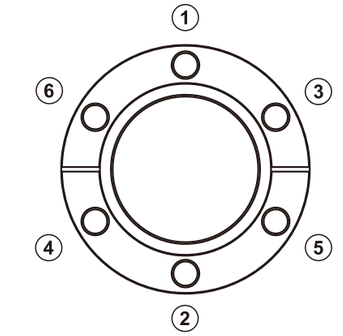

図 1

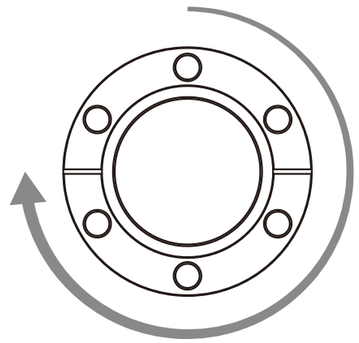

図 2

フランジ	使用ボルト	締付トルク（N·m）
ICF 34	M4	2 ～ 3
ICF 54	M5	6 ～ 8
ICF 70	M6	6.9 ～ 9.8
ICF 114	M8	9.8 ～ 14.7
ICF 152		
ICF 203		
ICF 253		

目次
製品概要
NW / KF
ICF
JIS VF / VG
ISO
変換アダプタ ADP
フレキ FXT
成形ベローズ FB
ビューポート VP
クイックエンドリードア QED
バルブ V
水冷・ガス LF
液体窒素 LN
バブリングアダプタ BA
ステンレスチューブ ST
工具・その他
その他コスモテック取扱い製品
技術資料
登録商標
索引

単位：mm

ICF 規格

特徴

超高真空対応の規格フランジです。
シール部分をナイフエッジ形状に施しており、メタルガスケットを向かい合わせたフランジの間に設置し、それをナイフエッジ部で挟み込み、外側からボルトで締め付けることにより気密性を確保する原理です。
ICF 34 ～ ICF 253 までを標準規格化しております。
また ICF 305 以上のサイズの取り扱いもございます。
固定フランジと回転フランジをそれぞれ用意しており、ブランクフランジ、及び規格パイプ接続用の穴あきフランジ、キリ穴、タップ穴タイプを取り揃えております。
サイズ変換のゼロレングスフランジ、同サイズの両面エッジフランジもご用意しております。
材質 SUS316L もご用意しております。

ICF 固定ブランクフランジ

ICF70F【20073】

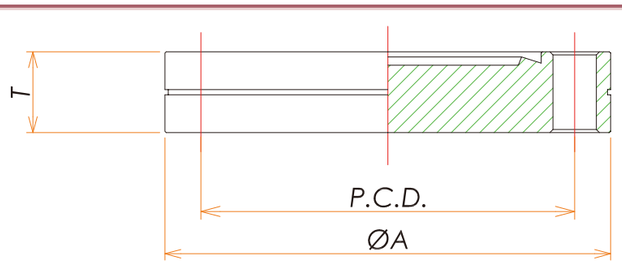

材質	規格サイズ	TYPE	A	T	ボルト		P.C.D	型式	製品コード
					穴径	穴数			
SUS 304	ICF 34	ブランク	34	7.5	4.5	6	27	ICF34F	20047
	ICF 34	ブランクタップ	34	7.5	M4	6	27	ICF34FT	20432
	ICF 54	ブランク	54	10	6	6	43	ICF54F	21328
	ICF 70	ブランク	70	12.7	6.8	6	58.7	ICF70F	20073
	ICF 70	ブランクタップ	70	12.7	M6	6	58.7	ICF70FT	20082
	ICF 114	ブランク	114	17.5	8.5	8	92.1	ICF114F	20008
	ICF 114	ブランクタップ	114	17.5	M8	8	92.1	ICF114FT	20574
	ICF 152	ブランク	152	20	8.5	16	130.2	ICF152F	20023
	ICF 152	ブランクタップ	152	20	M8	16	130.2	ICF152FT	20351
	ICF 203	ブランク	203	22	8.5	20	181	ICF203F	20034
	ICF 203	ブランクタップ	203	22	M8	20	181	ICF203FT	20380
	ICF 253	ブランク	253	25	8.5	24	231.8	ICF253F	20042
	ICF 253	ブランクタップ	253	25	M8	24	231.8	ICF253FT	20700

目次
製品概要
NW / KF
ICF
JIS VF / VG
ISO
変換アダプタ ADP
フレキ FXT
成形ベローズ FB
ビューポート VP
クイックエンドリードア QED
バルブ V
水冷・ガス LF
液体窒素 LN
バブリングアダプタ BA
ステンレスチューブ ST
工具・その他
その他コスモテック取扱い製品
技術資料
登録商標
索引

単位：mm

ICF 固定穴あきフランジ

ICF70F42.7B【20079】

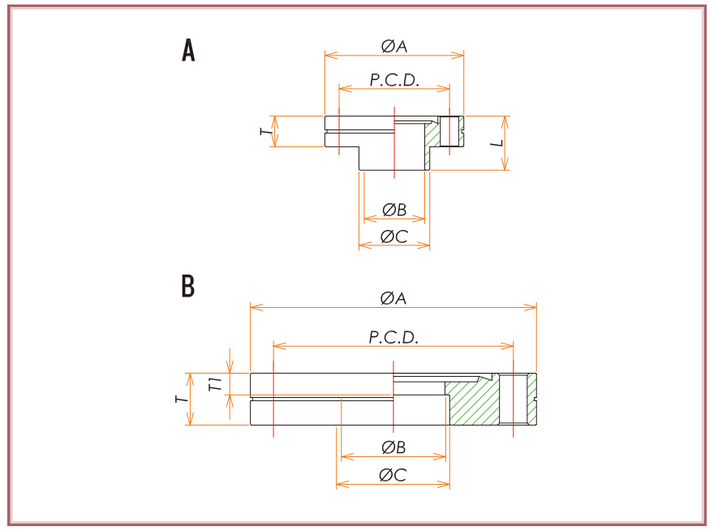

材質	規格サイズ	TYPE	形状	A	B	C	T	T1	L	ボルト		P.C.D	適用パイプ外径	型式	製品コード
										穴径	穴数				
SUS 304	ICF 34	穴あき	B	34	6.4	-	7.5	-	-	4.5	6	27	6.35	ICF34F6.4B	20052
	ICF 34	穴あき	B	34	9.6	-	7.5	-	-	4.5	6	27	9.5	ICF34F9.6B	20426
	ICF 34	穴あき	B	34	12.8	-	7.5	-	-	4.5	6	27	12.7	ICF34F12.8B	20048
	ICF 34	穴あき	A	34	14.9	17.3	7.5	-	13.2	4.5	6	27	17.3	ICF34F17.3B	20049
	ICF 34	穴あき	A	34	16	19.1	7.5	-	13.2	4.5	6	27	19.1	ICF34F19.1B	20050
	ICF 34	穴あきタップ	A	34	16	19.1	7.5	-	13.2	M4	6	27	19.1	ICF34F19.1BT	20051
	ICF 70	穴あき	B	70	25.2	27.5	12.7	5.3	-	6.8	6	58.7	27.2	ICF70F27.2B	20425
	ICF 70	穴あき	B	70	32	34.3	12.7	5.3	-	6.8	6	58.7	34	ICF70F34B	20074
	ICF 70	穴あき	B	70	35.5	38.5	12.7	5.3	-	6.8	6	58.7	38	ICF70F38B	20075
	ICF 70	穴あき	B	70	38.5	41.5	12.7	5.3	-	6.8	6	58.7	41	ICF70F41B	20077
	ICF 70	穴あき	B	70	41	43.1	12.7	5.3	-	6.8	6	58.7	42.7	ICF70F42.7B	20079
	ICF 70	穴あきタップ	B	70	35.5	38.5	12.7	5.3	-	M6	6	58.7	38	ICF70F38BT	20076
	ICF 70	穴あきタップ	B	70	38.5	41.5	12.7	5.3	-	M6	6	58.7	41	ICF70F41BT	20078
	ICF 114	穴あき	B	114	58.5	60.8	17.5	9.5	-	8.5	8	92.1	60.5	ICF114F60.5B	20613
	ICF 114	穴あき	B	114	61	64	17.5	9.5	-	8.5	8	92.1	63.5	ICF114F63.5B	20009
	ICF 114	穴あきタップ	B	114	61	64	17.5	9.5	-	M8	8	92.1	63.5	ICF114F63.5BT	20406
	ICF 152	穴あき	B	152	97	102	20	11	-	8.5	16	130.2	101.6	ICF152F101.6B	20024
	ICF 152	穴あきタップ	B	152	97	102	20	11	-	M8	16	130.2	101.6	ICF152F101.6BT	20025
	ICF 203	穴あき	B	203	148.5	153.5	22	12.5	-	8.5	20	181	153	ICF203F153B	20619
	ICF 203	穴あきタップ	B	203	148.5	153.5	22	12.5	-	M8	20	181	153	ICF203F153BT	20607
	ICF 253	穴あき	B	253	198.5	203.5	25	12.5	-	8.5	24	231.8	203	ICF253F203B	20612
	ICF 253	穴あきタップ	B	253	198.5	203.5	25	12.5	-	M8	24	231.8	203	ICF253F203BT	20354

目次
製品概要
NW / KF
ICF
JIS VF / VG
ISO
変換アダプタ ADP
フレキ FXT
成形ベローズ FB
ビューポート VP
クイックエンドリードア QED
バルブ V
水冷・ガス LF
液体窒素 LN
バブリングアダプタ BA
ステンレスチューブ ST
工具・その他
その他コスモテック取扱い製品
技術資料
登録商標
索引

cosmotec

単位：mm

ICF 回転ブランクフランジ

ICF70R【20096】

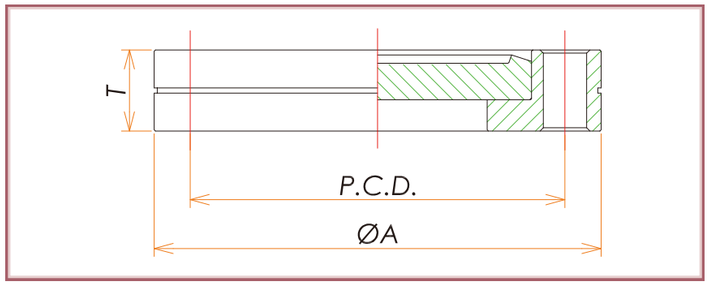

材質	規格サイズ	TYPE	A	T	ボルト 穴径	ボルト 穴数	P.C.D	型式	製品コード
SUS 304	ICF 34	ブランク	34	7.5	4.5	6	27	ICF34R	20410
	ICF 34	ブランクタップ	34	7.5	M4	6	27	ICF34RT	20704
	ICF 70	ブランク	70	12.7	6.8	6	58.7	ICF70R	20096
	ICF 70	ブランクタップ	70	12.7	M6	6	58.7	ICF70RT	20705
	ICF 114	ブランク	114	17.5	8.5	8	92.1	ICF114R	20407
	ICF 114	ブランクタップ	114	17.5	M8	8	92.1	ICF114RT	20706
	ICF 152	ブランク	152	21	8.5	16	130.2	ICF152R	20399
	ICF 152	ブランクタップ	152	21	M8	16	130.2	ICF152RT	20707
	ICF 203	ブランク	203	22	8.5	20	181	ICF203R	20418
	ICF 203	ブランクタップ	203	22	M8	20	181	ICF203RT	20708
	ICF 253	ブランク	253	25	8.5	24	231.8	ICF253R	20382
	ICF 253	ブランクタップ	253	25	M8	24	231.8	ICF253RT	20709

目次
製品概要
NW / KF
ICF
JIS VF / VG
ISO
変換アダプタ ADP
フレキ FXT
成形ベローズ FB
ビューポート VP
クイックエンドリードア QED
バルブ V
水冷・ガス LF
液体窒素 LN
バブリングアダプタ BA
ステンレスチューブ ST
工具・その他
その他コスモテック取扱い製品
技術資料
登録商標
索引

cosmotec

単位：mm

ICF 回転穴あきフランジ

ICF70R42.7B【20537】

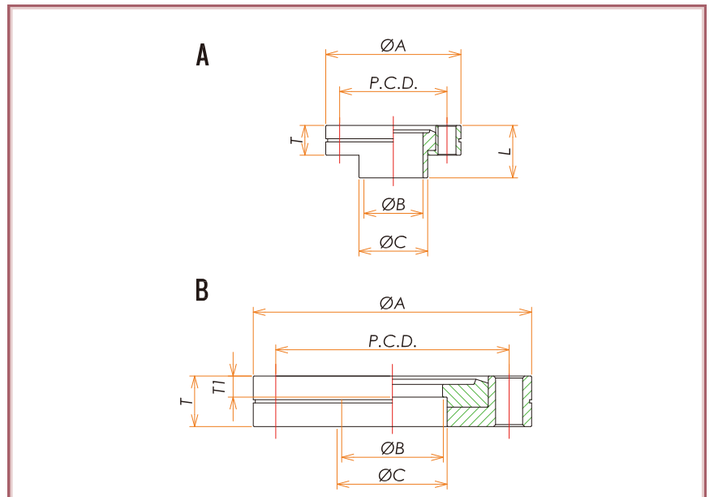

材質	規格サイズ	TYPE	形状	A	B	C	T	T1	L	ボルト 穴径	ボルト 穴数	P.C.D	適用パイプ外径	型式	製品コード
SUS 304	ICF 34	穴あき	A	34	14.9	17.3	7.5	-	13.2	4.5	6	27	17.3	ICF34R17.3B	20710
	ICF 34	穴あき	A	34	16	19.1	7.5	-	13.2	4.5	6	27	19.1	ICF34R19.1B	20430
	ICF 70	穴あき	B	70	25.2	27.2	12.7	5.3	-	6.8	6	58.7	27.2	ICF70R27.2B	20411
	ICF 70	穴あき	B	70	32	34.3	12.7	5.3	-	6.8	6	58.7	34	ICF70R34B	20097
	ICF 70	穴あき	B	70	35.5	38.5	12.7	5.3	-	6.8	6	58.7	38	ICF70R38B	20538
	ICF 70	穴あき	B	70	38.5	41.5	12.7	5.3	-	6.8	6	58.7	41	ICF70R41B	20712
	ICF 70	穴あき	B	70	41	43.1	12.7	5.3	-	6.8	6	58.7	42.7	ICF70R42.7B	20537
	ICF 114	穴あき	B	114	58.5	60.8	17.5	9.5	-	8.5	8	92.1	60.5	ICF114R60.5B	20713
	ICF 114	穴あき	B	114	61	64	17.5	9.5	-	8.5	8	92.1	63.5	ICF114R63.5B	20714
	ICF 152	穴あき	B	152	97	102.2	21	11	-	8.5	16	130.2	101.6	ICF152R101.6B	20715
	ICF 203	穴あき	B	203	148.5	153.5	22	12.5	-	8.5	20	181	153	ICF203R153B	20716
	ICF 253	穴あき	B	253	198.5	203.5	25	12.5	-	8.5	24	231.8	203	ICF253R203B	20717

目次
製品概要
NW / KF
ICF
JIS VF / VG
ISO
変換アダプタ ADP
フレキ FXT
成形ベローズ FB
ビューポート VP
クイックエンドリードア QED
バルブ V
水冷・ガス LF
液体窒素 LN
バブリングアダプタ BA
ステンレスチューブ ST
工具・その他
その他コスモテック取扱い製品
技術資料
登録商標
索引

単位：mm

ICF 両面エッジブランクフランジ

ICF70FDS【20080】

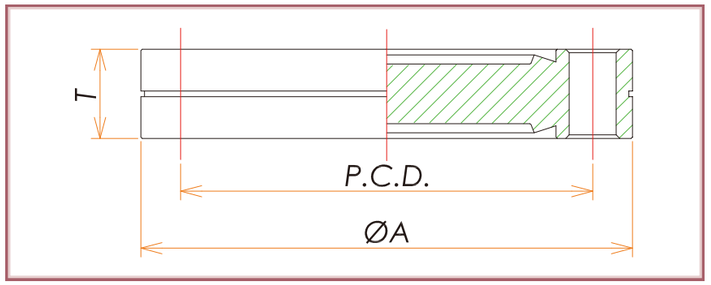

材質	規格サイズ	TYPE	A	T	ボルト 穴径	ボルト 穴数	P.C.D	型式	製品コード
SUS 304	ICF 34	ブランク	34	7.5	4.5	6	27	ICF34FDS	20456
	ICF 70	ブランク	70	12.7	6.8	6	58.7	ICF70FDS	20080
	ICF 114	ブランク	114	17.5	8.5	8	92.1	ICF114FDS	20451
	ICF 152	ブランク	152	20	8.5	16	130.2	ICF152FDS	20453
	ICF 203	ブランク	203	22	8.5	20	181	ICF203FDS	20455
	ICF 253	ブランク	253	25	8.5	24	231.8	ICF253FDS	20452

ICF 両面エッジ穴あきフランジ

ICF70FDS38B【20081】

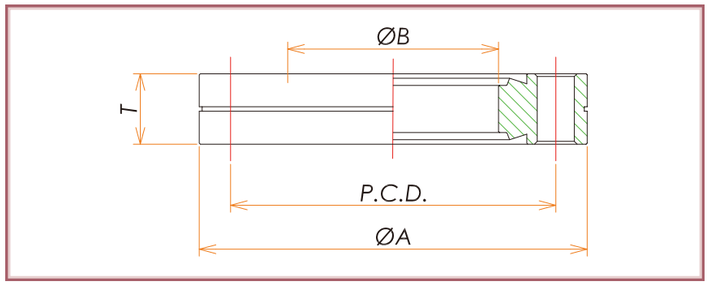

材質	規格サイズ	TYPE	A	B	T	ボルト 穴径	ボルト 穴数	P.C.D	型式	製品コード
SUS 304	ICF 34	穴あき	34	14	7.5	4.5	6	27	ICF34FDS14B	20457
	ICF 70	穴あき	70	38	12.7	6.8	6	58.7	ICF70FDS38B	20081
	ICF 114	穴あき	114	63	17.5	8.5	8	92.1	ICF114FDS63B	20010
	ICF 152	穴あき	152	100	20	8.5	16	130.2	ICF152FDS100B	20026
	ICF 203	穴あき	203	153	22	8.5	20	181	ICF203FDS153B	20035
	ICF 253	穴あき	253	203	25	8.5	24	231.8	ICF253FDS203B	20441

目次
製品概要
NW / KF
ICF
JIS VF / VG
ISO
変換アダプタ ADP
フレキ FXT
成形ベローズ FB
ビューポート VP
クイックエンドリードア QED
バルブ V
水冷・ガス LF
液体窒素 LN
バブリングアダプタ BA
ステンレスチューブ ST
工具・その他
その他コスモテック取扱い製品
技術資料
登録商標
索引

単位：mm

ICF ゼロレングス変換フランジ

ICF152ZLR70【20033】

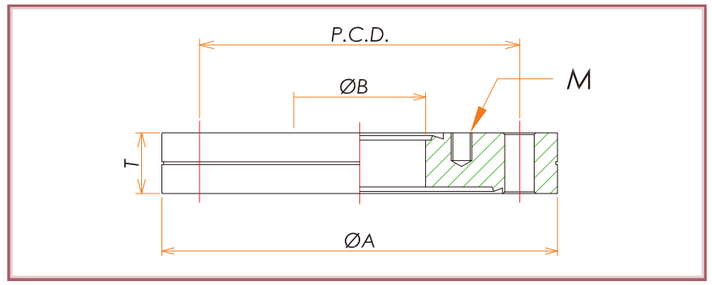

材質	規格サイズ	A	B	T	P.C.D.	M（深さ）	適用ボルト	型式	製品コード
SUS 304	ICF 70 / 34	70	17	12.7	58.7	6-M4(6)	M4X12L	ICF70ZLR34	20110
	ICF 114 / 34	114	17	17.5	92.1	6-M4(8)	M4X15L	ICF114ZLR34	20018
	ICF 114 / 70	114	38	17.5	92.1	6-M6(8)	M6X22L	ICF114ZLR70	20019
	ICF 152 / 34	152	17	20	130.2	6-M4(8)	M4X15L	ICF152ZLR34	20353
	ICF 152 / 70	152	38	20	130.2	6-M6(10)	M6X22L	ICF152ZLR70	20033
	ICF 152 / 114	152	65	20	130.2	8-M8(10)	M8X30L	ICF152ZLR114	20032
	ICF 203 / 34	203	17	22	181	6-M4(9)	M4X15L	ICF203ZLR34	20798
	ICF 203 / 70	203	38	22	181	6-M6(10)	M6X22L	ICF203ZLR70	20041
	ICF 203 / 114	203	65	22	181	8-M8(10)	M8X30L	ICF203ZLR114	20039
	ICF 203 / 152	203	103	22	181	16-M8(9)	M8X30L	ICF203ZLR152	20040
	ICF 253 / 34	253	17	25	231.8	6-M4(10)	M4X15L	ICF253ZLR34	20799
	ICF 253 / 70	253	38	25	231.8	6-M6(10)	M6X22L	ICF253ZLR70	20800
	ICF 253 / 114	253	65	25	231.8	8-M8(10)	M8X35L	ICF253ZLR114	20594
	ICF 253 / 152	253	103	25	231.8	16-M8(10)	M8X35L	ICF253ZLR152	20465
	ICF 253 / 203	253	154	25	231.8	20-M8(10)	M8X35L	ICF253ZLR203	20585

目次
製品概要
NW / KF
ICF
JIS VF / VG
ISO
変換アダプタ ADP
フレキ FXT
成形ベローズ FB
ビューポート VP
クイックエンドリードア QED
バルブ V
水冷・ガス LF
液体窒素 LN
バブリングアダプタ BA
ステンレスチューブ ST
工具・その他
その他コスモテック取扱い製品
技術資料
登録商標
索引

単位：mm

ICF マルチポートフランジ

ICF70X1/34X5【20484】

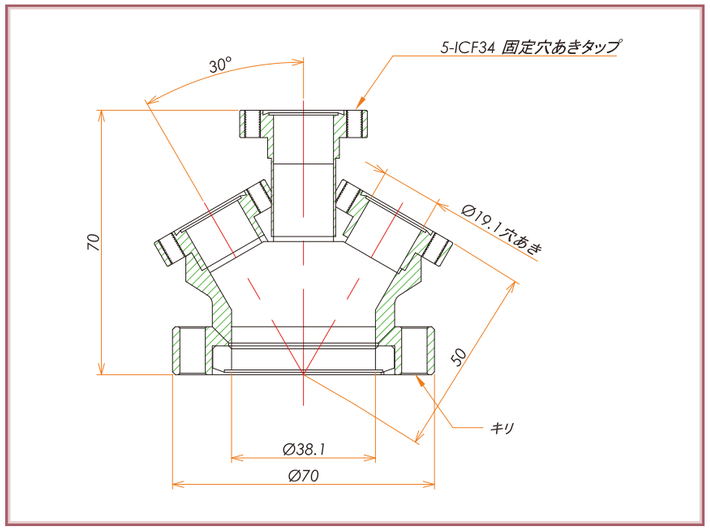

材質	規格サイズ	型式	製品コード
SUS 304 【内面処理】電解研磨	ICF 70	ICF70X1/34X5	20484

付属品：ICF 34 タップ用銀メッキネジ　30 本

単位：mm

ICF 両面エッジラジアルポートフランジ

ICF70ICF34R3【21005】

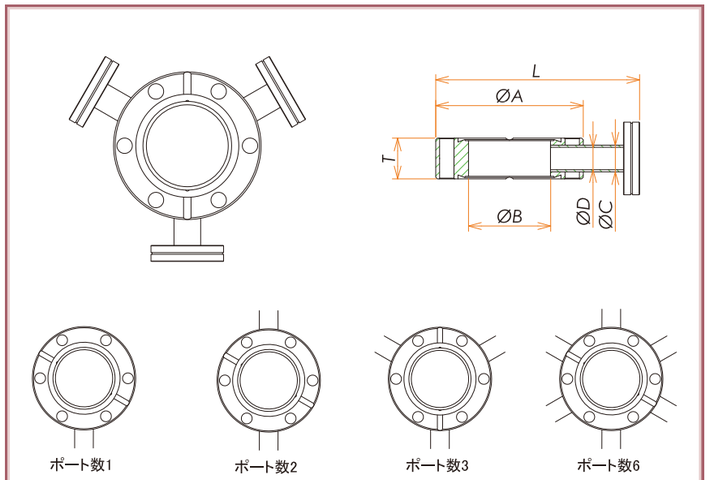

材質	本体規格サイズ	ポート継手	サイズ	ポート数	A	B	C	D	T	L	型式	製品コード
SUS 304（継手はSUS316）	ICF 70	フランジ	NW 16	1	70	41.1	21.7	17.5	25	84	ICF70NW16R1	21000
	ICF 70	フランジ	NW 16	2	70	41.1	21.7	17.5	25	84	ICF70NW16R2	21001
	ICF 70	フランジ	NW 16	3	70	41.1	21.7	17.5	25	84	ICF70NW16R3	21002
	ICF 70	フランジ	ICF 34	1	70	41.1	19.1	16	25	88	ICF70ICF34R1	21003
	ICF 70	フランジ	ICF 34	3	70	41.1	19.1	16	25	88	ICF70ICF34R3	21005
	ICF 70	フランジ	ICF 34	6	70	41.1	19.1	16	25	88	ICF70ICF34R6	21455
	ICF 70	チューブ	1/4 インチ	1	70	38	6.35	4.35	19.1	90	ICF70TA1/4R1	21006
	ICF 70	チューブ	1/4 インチ	2	70	38	6.35	4.35	19.1	90	ICF70TA1/4R2	21007
	ICF 70	チューブ	1/4 インチ	3	70	38	6.35	4.35	19.1	90	ICF70TA1/4R3	21008
	ICF 70	Swagelok®	1/4 インチ	1	70	38	6.35	4.35	19.1	105	ICF70SW1/4R1	21009
	ICF 70	Swagelok®	1/4 インチ	2	70	38	6.35	4.35	19.1	105	ICF70SW1/4R2	21010
	ICF 70	Swagelok®	1/4 インチ	3	70	38	6.35	4.35	19.1	105	ICF70SW1/4R3	21011
	ICF 70	VCR® めす	1/4 インチ	1	70	38	6.35	4.35	19.1	95	ICF70FVCR1/4R1	20947
	ICF 70	VCR® めす	1/4 インチ	2	70	38	6.35	4.35	19.1	95	ICF70FVCR1/4R2	21012
	ICF 70	VCR® めす	1/4 インチ	3	70	38	6.35	4.35	19.1	95	ICF70FVCR1/4R3	21013
	ICF 70	VCR® おす	1/4 インチ	1	70	38	6.35	4.35	19.1	95	ICF70MVCR1/4R1	21014
	ICF 70	VCR® おす	1/4 インチ	2	70	38	6.35	4.35	19.1	95	ICF70MVCR1/4R2	21015
	ICF 70	VCR® おす	1/4 インチ	3	70	38	6.35	4.35	19.1	95	ICF70MVCR1/4R3	21016

※ポート数、フランジの変更も可能です。

ICF フランジ用保護キャップ

ICF70PC【21496】

規格 サイズ	型式	製品コード
ICF 34	ICF34PC	21495
ICF 70	ICF70PC	21496
ICF 114	ICF114PC	21497
ICF 152	ICF152PC	21498
ICF 203	ICF203PC	21499
ICF 253	ICF253PC	21500
ICF 305	ICF305PC	21501

※ 1 パック 10 個入りです。

目次
製品概要
NW / KF
ICF
JIS VF / VG
ISO
変換アダプタ ADP
フレキ FXT
成形ベローズ FB
ビューポート VP
クイックエントリードア QED
バルブ V
水冷・ガス LF
液体窒素 LN
バブリングアダプタ BA
ステンレスチューブ ST
工具・その他
その他コスモテック取扱い製品
技術資料
登録商標
索引

単位：mm

特徴

超高真空対応のガスケットです。
材質は、無酸素銅、無酸素銅＋銀めっき、無酸素銅＋金めっき、アルミ、バイトン® の 5 種類を取り揃えております。
使用温度、圧力範囲、用途に応じてより適切な製品を選定いただくことが可能です。
ICF 34 ～ ICF 305 までを標準規格化しております。

銅ガスケット

ICF70GCU【20086】

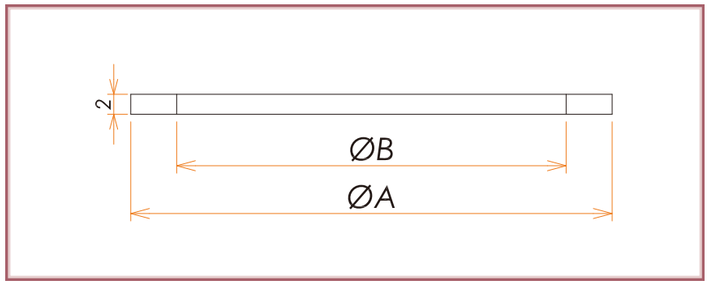

材質	規格 サイズ	入数	A	B	型式	製品コード
無酸素銅 耐熱温度：300℃	ICF 34	5	21.3	16	ICF34GCU	20056
	ICF 54	5	34.8	26	ICF54GCU	22146
	ICF 70	5	48.2	39	ICF70GCU	20086
	ICF 114	5	82.4	63.6	ICF114GCU	20012
	ICF 152	5	120.5	101.8	ICF152GCU	20028
	ICF 203	5	171.3	152.7	ICF203GCU	20036
	ICF 253	5	222.1	203.2	ICF253GCU	20043

銅＋銀メッキガスケット

材質	規格 サイズ	入数	A	B	型式	製品コード
無酸素銅＋銀メッキ 耐熱温度： 150℃（保証値） 400℃（設計値）	ICF 34	5	21.3	16	ICF34GCUSP	20409
	ICF 70	5	48.2	39	ICF70GCUSP	20420
	ICF 114	5	82.4	63.6	ICF114GCUSP	20669
	ICF 152	5	120.5	101.8	ICF152GCUSP	20408
	ICF 203	5	171.3	152.7	ICF203GCUSP	20462
	ICF 253	5	222	203.2	ICF253GCUSP	20463

銅＋金メッキガスケット

材質	規格 サイズ	入数	A	B	型式	製品コード
無酸素銅＋金メッキ 耐熱温度：300℃	ICF 34	5	21.3	16.3	ICF34GCUGP	22095
	ICF 70	5	48.2	39	ICF70GCUGP	22096
	ICF 114	5	82.4	64	ICF114GCUGP	22097
	ICF 152	5	120.5	102	ICF152GCUGP	22098
	ICF 203	5	171.3	153	ICF203GCUGP	22099
	ICF 253	5	222.1	204	ICF253GCUGP	22100

目次
製品概要
NW / KF
ICF
JIS VF / VG
ISO
変換アダプタ ADP
フレキ FXT
成形ベローズ FB
ビューポート VP
クイックエンドリードア QED
バルブ V
水冷・ガス LF
液体窒素 LN
バブリングアダプタ BA
ステンレスチューブ ST
工具・その他
その他コスモテック取扱い製品
技術資料
登録商標
索引

単位：mm

アルミガスケット

ICF70GAL【20085】

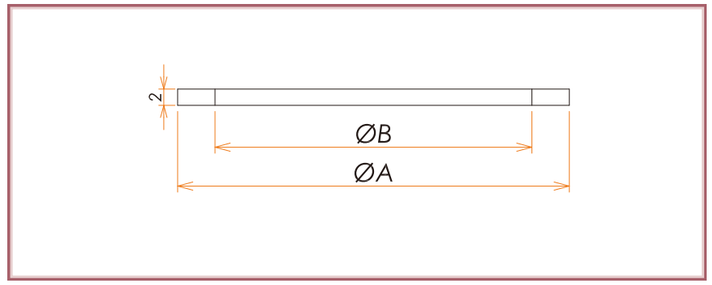

材質	規格 サイズ	入数	A	B	型式	製品コード
アルミ A5052 耐熱温度：150℃	ICF 34	5	21.3	16.3	ICF34GAL	20055
	ICF 70	5	48.2	39	ICF70GAL	20085
	ICF 114	5	82.4	64	ICF114GAL	20011
	ICF 152	5	120.5	102	ICF152GAL	20027
	ICF 203	5	171.3	153	ICF203GAL	20400
	ICF 253	5	222.1	204	ICF253GAL	20381

バイトン® ガスケット

ICF70GV【20089】

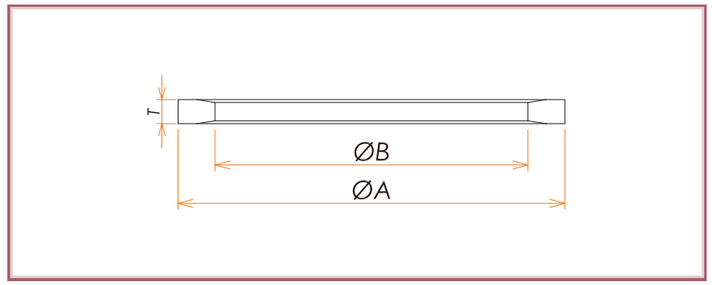

材質	規格 サイズ	入数	A	B	T	型式	製品コード
バイトン® 耐熱温度：150℃ 使用圧力範囲 大気圧～ 10^{-5}Pa	ICF 34	5	21	16	2	ICF34GV	20059
	ICF 70	5	48	43	3	ICF70GV	20089
	ICF 114	1	83	78	3	ICF114GV	20013
	ICF 152	1	121	116	3	ICF152GV	20029
	ICF 203	1	171	166	3	ICF203GV	20037
	ICF 253	1	222	217	3	ICF253GV	20044

目次
製品概要
NW / KF
ICF
JIS VF / VG
ISO
変換アダプタ ADP
フレキ FXT
成形ベローズ FB
ビューポート VP
クイックエンドリードア QED
バルブ V
水冷・ガス LF
液体窒素 LN
バブリングアダプタ BA
ステンレスチューブ ST
工具・その他
その他コスモテック取扱い製品
技術資料
登録商標
索引

単位：mm

特徴

側面のフランジにガスケットを装着する際、ガスケットの落下を防止することができます。
ICF 70 以上のサイズに共通で使用可能です。フランジのリーク溝に固定し、使用します。

ICF　ガスケットホルダー

GH【21147】

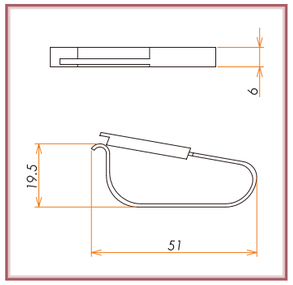

型式	製品コード
GH	21147

※ ICF 34 には使用出来ません。
※ガスケットホルダーは 2 個で 1 セットです。

目次
製品概要
NW / KF
ICF
JIS VF / VG
ISO
変換アダプタ ADP
フレキ FXT
成形ベローズ FB
ビューポート VP
クイックエンドリードア QED
バルブ V
水冷・ガス LF
液体窒素 LN
バブリングアダプタ BA
ステンレスチューブ ST
工具・その他
その他コスモテック取扱い製品
技術資料
登録商標
索引

単位：mm

特徴

ICF フランジを固定するためのボルト類です。
ICF 34 ― ICF 253 までを標準規格化しております。
標準フランジ用のボルト・ナット・ワッシャーの他、変換フランジ・タップ穴用としてボルト・ワッシャーを取り揃えております。

ボルト・ナット・ワッシャー

25 組 1 セットの販売（ボルト 25 本・ナット 25 個・ワッシャー 50 枚）

BNW-M6X35L【20450】

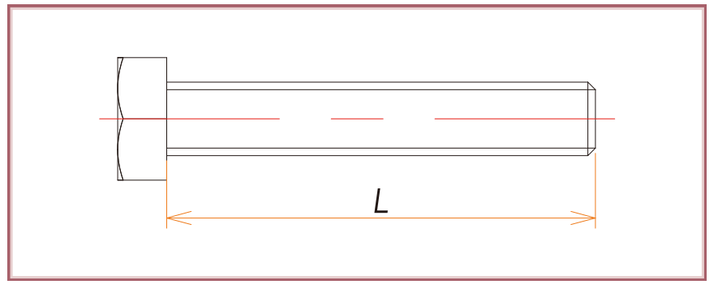

材質	規格 サイズ	ねじ呼び	L	型式	製品コード
SUS 304	ICF 34 ※	M4	20	BNW-M4X20L	20449
	ICF 54	M5	30	BNW-M5X30L	22147
	ICF 70	M6	35	BNW-M6X35L	20450
	ICF 114	M8	45	BNW-M8X45L	20446
	ICF 152	M8	50	BNW-M8X50L	20479
	ICF 203	M8	55	BNW-M8X55L	20516
	ICF 253	M8	60	BNW-M8X60L	20981

※ ICF 34 用のみ穴付き六角ボルト

ボルト・ワッシャー

25 組 1 セットの販売（ボルト 25 本・ワッシャー 25 枚）（変換フランジ・タップフランジ用）

BW-M6X22L【20448】

材質	規格 サイズ	ねじ呼び	L	型式	製品コード
SUS 304	ICF 34 ※	M4	16	BW-M4X16L	20447
	ICF 70	M6	22	BW-M6X22L	20448
	ICF 114	M8	30	BW-M8X30L	20982
	ICF 152	M8	40	BW-M8X40L	20983
	ICF 203	M8	40	BW-M8X40L	20983
	ICF 253	M8	45	BW-M8X45L	20985

※ ICF 34 用のみ穴付き六角ボルト

目次
製品概要
NW / KF
ICF
JIS VF / VG
ISO
変換アダプタ ADP
フレキ FXT
成形ベローズ FB
ビューポート VP
クイックエンドリードア QED
バルブ V
水冷・ガス LF
液体窒素 LN
バブリングアダプタ BA
ステンレスチューブ ST
工具・その他
その他コスモテック取扱い製品
技術資料
登録商標
索引

単位：mm

ICF ニップル

ICF70NI【20095】

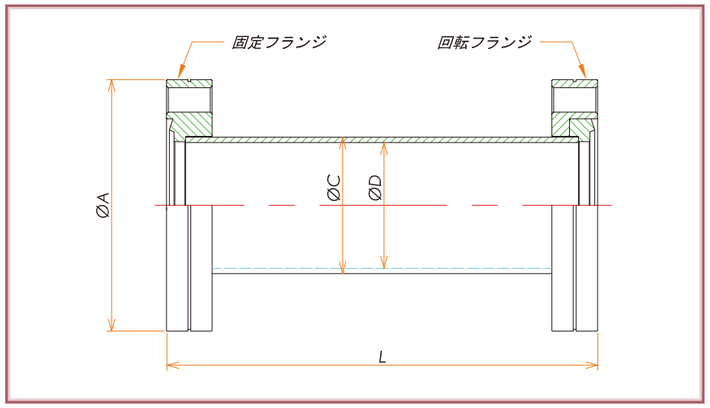

材質	規格 サイズ	A	C	D	L	型式	製品コード
SUS 304 【内面処理】バフ #400	ICF 34	34	19.1	15.7	76	ICF34NI	20061
	ICF 70	70	38	35	120	ICF70NI	20095
	ICF 70 ワイド	70	42.7	39.4	120	ICF70WNI	20108
	ICF 114	114	63.5	60.2	210	ICF114NI	20378
	ICF 152	152	101.6	95.6	270	ICF152NI	20544
	ICF 203	203	153	147	334	ICF203NI	20739
	ICF 253	253	250	197	406	ICF253NI	20740

ICF ハーフニップル

ICF70HNI【22164】

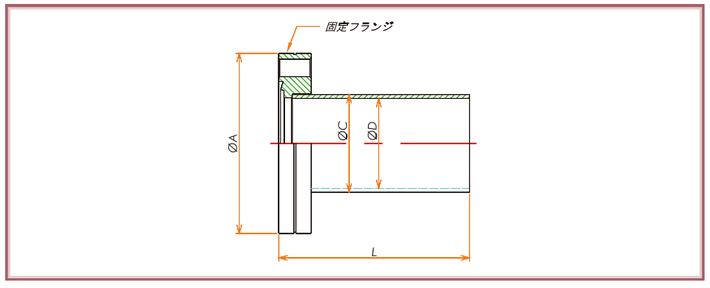

材質	規格サイズ	A	C	D	L	型式	製品コード
SUS 304 【内面処理】バフ #400	ICF 34	34	19.1	15.7	38	ICF34HNI	22163
	ICF 70	70	38	35	60	ICF70HNI	22164
	ICF 70 ワイド	70	42.7	39.4	60	ICF70WHNI	22165
	ICF 114	114	63.5	60.2	105	ICF114HNI	22166
	ICF 152	152	101.6	95.6	135	ICF152HNI	22167
	ICF 203	203	153	147	167	ICF203HNI	22168
	ICF 253	253	203	197	203	ICF253HNI	22169

目次
製品概要
NW / KF
ICF
JIS VF / VG
ISO
変換アダプタ ADP
フレキ FXT
成形ベローズ FB
ビューポート VP
クイックエンドリードア QED
バルブ V
水冷・ガス LF
液体窒素 LN
バブリングアダプタ BA
ステンレスチューブ ST
工具・その他
その他コスモテック取扱い製品
技術資料
登録商標
索引

単位：mm

特徴

NW / KF、ICF、JIS-VF / VG 規格、チューブエンド、各種汎用継手エンド（Swagelok®、VCR®、テーパーねじ）タイプなど様々な規格の変換アダプタを標準規格品として取り揃えております。
カタログ掲載のない規格への変換やチューブサイズの変更など特注品に関しても迅速に対応いたします。

ICF 変換ニップル

ICF114RNI70【20014】

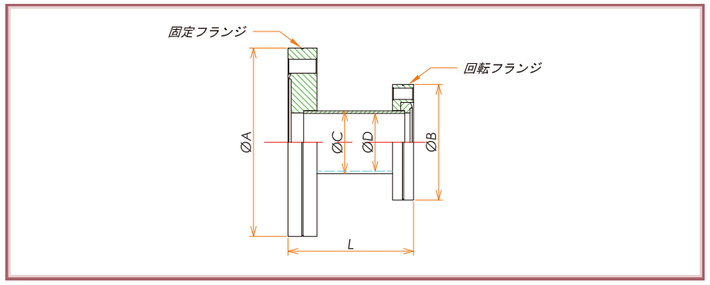

材質	規格 サイズ	A	B	C	D	L	型式	製品コード
SUS 304 【内面処理】バフ #400	ICF 70 / 34	70	34	19	16.6	50	ICF70RNI34	20098
	ICF 114 / 34	114	34	19	16.6	50	ICF114RNI34	20727
	ICF 114 / 70	114	70	38	35	76	ICF114RNI70	20014
	ICF 152 / 70	152	70	38	35	76	ICF152RNI70	20352
	ICF 152 / 114	152	114	63.2	60.2	92	ICF152RNI114	20030
	ICF 203 / 70	203	70	38	35	76	ICF203RNI70	20728
	ICF 203 / 114	203	114	63.2	60.2	92	ICF203RNI114	20506
	ICF 203 / 152	203	152	101.6	95.6	100	ICF203RNI152	20668

規格変換ニップル ICF / NW

ICF70 / NW25NI【20070】

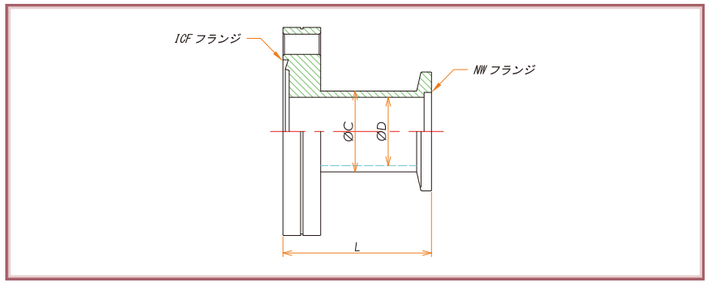

材質	ICF	NW	C	D	L	型式	製品コード
SUS 304 【内面処理】バフ #400	34	16	17	13	33	ICF34/NW16NI	20496
	34	25	17	13	33	ICF34/NW25NI	20045
	70	16	21.7	17.5	36	ICF70/NW16NI	20069
	70	25	27.2	23	36	ICF70/NW25NI	20070
	70	40	44.5	40.5	50	ICF70/NW40NI	20071
	114	25	29	23	50	ICF114/NW25NI	20005
	114	40	44.5	40.5	50	ICF114/NW40NI	20006
	114	50	60.5	54.9	50	ICF114/NW50NI	20007
	152	25	29	23	50	ICF152/NW25NI	20020
	152	40	44.5	40.5	50	ICF152/NW40NI	20021
	152	50	60.5	54.9	50	ICF152/NW50NI	20022
	203	25	29	23	50	ICF203/NW25NI	20670
	203	40	44.5	40.5	50	ICF203/NW40NI	20504
	203	50	60.5	54.9	50	ICF203/NW50NI	20671

※すべて一体削り出し加工品です。

目次
製品概要
NW / KF
ICF
JIS VF / VG
ISO
変換アダプタ ADP
フレキ FXT
成形ベローズ FB
ビューポート VP
クイックエンドリードア QED
バルブ V
水冷・ガス LF
液体窒素 LN
バブリングアダプタ BA
ステンレスチューブ ST
工具・その他
その他コスモテック取扱い製品
技術資料
登録商標
索引

cosmotec

単位：mm

規格変換ニップル ICF / VF

ICF70/VF20NI【20356】

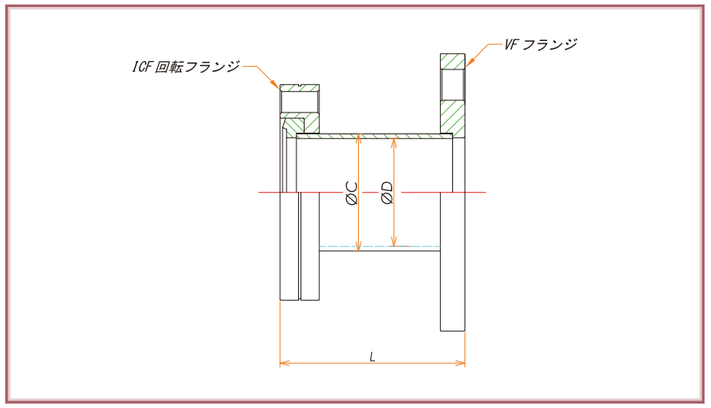

材質	ICF	VF	C	D	L	型式	製品コード
SUS 304 【内面処理】バフ #400	34	10	19	16.6	50	ICF34/VF10NI	20741
	34	20	19	16.6	50	ICF34/VF20NI	20742
	34	25	19	16.6	50	ICF34/VF25NI	20743
	34	40	19	16.6	60	ICF34/VF40NI	20744
	70	20	27.2	23.9	60	ICF70/VF20NI	20356
	70	25	38	35	60	ICF70/VF25NI	20507
	70	40	42.7	39.4	60	ICF70/VF40NI	20384
	70	50	42.7	39.4	60	ICF70/VF50NI	20510
	70	65	42.7	39.4	60	ICF70/VF65NI	20745
	114	50	60.5	57.2	100	ICF114/VF50NI	20746
	114	65	63.5	60.2	100	ICF114/VF65NI	20747
	114	80	63.5	60.2	100	ICF114/VF80NI	20748
	114	100	63.5	60.2	100	ICF114/VF100NI	20749
	152	80	89.1	84.9	120	ICF152/VF80NI	20750
	152	100	101.6	95.6	120	ICF152/VF100NI	20505
	152	125	101.6	95.6	120	ICF152/VF125NI	20751
	152	150	101.6	95.6	120	ICF152/VF150NI	20752
	203	80	89.1	84.9	120	ICF203/VF80NI	20753
	203	100	114.3	108.3	120	ICF203/VF100NI	20503
	203	125	139.8	133.8	120	ICF203/VF125NI	20754
	203	150	153	147	120	ICF203/VF150NI	20755

目次
製品概要
NW / KF
ICF
JIS VF / VG
ISO
変換アダプタ ADP
フレキ FXT
成形ベローズ FB
ビューポート VP
クイックエンドリードア QED
バルブ V
水冷・ガス LF
液体窒素 LN
バブリングアダプタ BA
ステンレスチューブ ST
工具・その他
その他コスモテック取扱い製品
技術資料
登録商標
索引

Section 2.4
ニップル
ICF

cosmotec

単位：mm

規格変換ニップル ICF / VG

ICF70/VG20NI【20357】

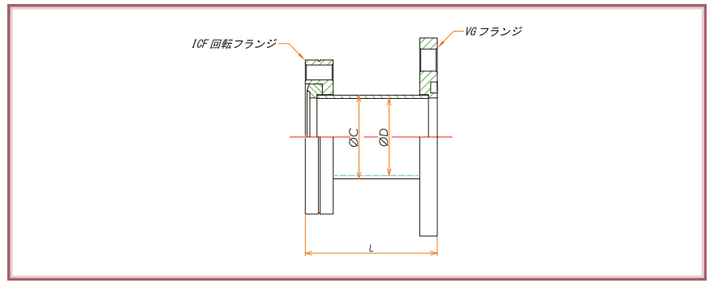

材質	ICF	VG	C	D	L	型式	製品コード
SUS 304 【内面処理】バフ #400	34	10	19	16.6	50	ICF34/VG10NI	20756
	34	20	19	16.6	50	ICF34/VG20NI	20355
	34	25	19	16.6	50	ICF34/VG25NI	20757
	34	40	19	16.6	60	ICF34/VG40NI	20758
	70	20	27.2	23.9	60	ICF70/VG20NI	20357
	70	25	38	35	60	ICF70/VG25NI	20385
	70	40	42.7	39.4	60	ICF70/VG40NI	20575
	70	50	42.7	39.4	60	ICF70/VG50NI	20759
	70	65	42.7	39.4	60	ICF70/VG65NI	20760
	114	50	60.5	57.2	100	ICF114/VG50NI	20761
	114	65	63.5	60.2	100	ICF114/VG65NI	20762
	114	80	63.5	60.2	100	ICF114/VG80NI	20763
	114	100	63.5	60.2	100	ICF114/VG100NI	20764
	152	80	89.1	84.9	120	ICF152/VG80NI	20765
	152	100	101.6	95.6	120	ICF152/VG100NI	20766
	152	125	101.6	95.6	120	ICF152/VG125NI	20767
	152	150	101.6	95.6	120	ICF152/VG150NI	20768
	203	80	89.1	84.9	120	ICF203/VG80NI	20769
	203	100	114.3	108.3	120	ICF203/VG100NI	20770
	203	125	139.8	133.8	120	ICF203/VG125NI	20771
	203	150	153	147	120	ICF203/VG150NI	20772

目次
製品概要
NW / KF
ICF
JIS VF / VG
ISO
変換アダプタ ADP
フレキ FXT
成形ベローズ FB
ビューポート VP
クイックエンドリードア QED
バルブ V
水冷・ガス LF
液体窒素 LN
バブリングアダプタ BA
ステンレスチューブ ST
工具・その他
その他コスモテック取扱い製品
技術資料
登録商標
索引

単位：mm

規格変換ニップル ISOK – ICF

ISOK63/ICF70【21437】

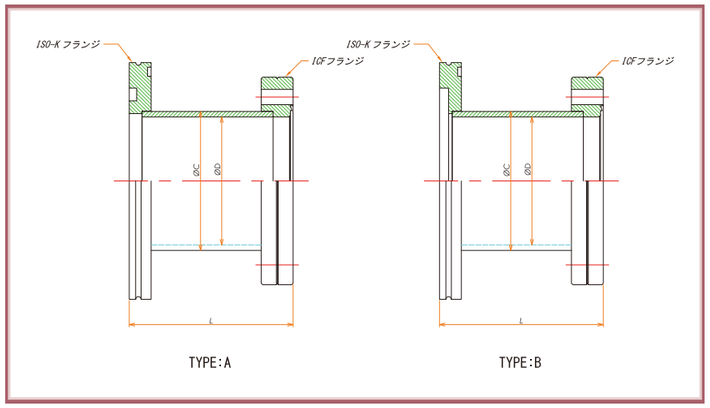

材質	ISO-K	ICF	TYPE	C	D	L	型式	製品コード
SUS 304 【内面処理】バフ #400	63	70	A	42.7	39.4	50	ISOK63/ICF70	21437
	63	114	B	63.5	59.5	50	ISOK63/ICF114	21438
	63	152	B	63.5	59.5	50	ISOK63/ICF152	21439
	63	203	B	63.5	59.5	50	ISOK63/ICF203	21440
	80	70	A	42.7	39.4	50	ISOK80/ICF70	21441
	80	114	A	63.5	59.5	50	ISOK80/ICF114	21442
	80	152	A	76.3	72.3	50	ISOK80/ICF152	21443
	80	203	A	76.3	72.3	50	ISOK80/ICF203	21444
	100	70	A	42.7	39.4	50	ISOK100/ICF70	21445
	100	114	A	63.5	59.5	50	ISOK100/ICF114	21446
	100	152	A	101.6	97.6	50	ISOK100/ICF152	21447
	100	203	B	101.6	97.6	50	ISOK100/ICF203	21448

目次
製品概要
NW / KF
ICF
JIS VF / VG
ISO
変換アダプタ ADP
フレキ FXT
成形ベローズ FB
ビューポート VP
クイックエンドリードア QED
バルブ V
水冷・ガス LF
液体窒素 LN
パブリングアダプタ BA
ステンレスチューブ ST
工具・その他
その他コスモテック取扱い製品
技術資料
登録商標
索引

単位：mm

特徴

配管部の角度変更等に使用されています。
ICF 34 – ICF 253 までを標準規格化しております。
各部寸法の変更等、特注品に関しても迅速に対応いたします。

ICF 90° エルボ

ICF114EL【20487】

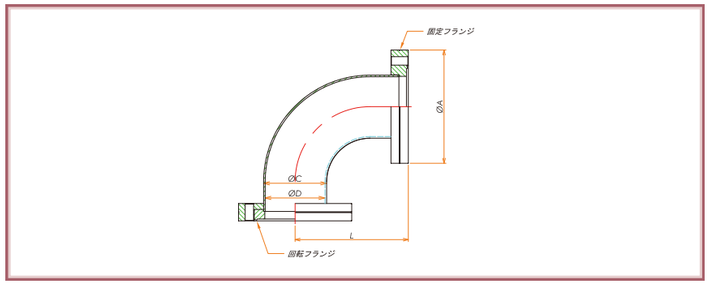

材質	規格 サイズ	A	C	D	L	型式	製品コード
SUS 304 【内面処理】バフ #400	ICF 34	34	19.1	15.7	47.7	ICF34EL	20046
	ICF 70	70	38	35	54.2	ICF70EL	20072
	ICF 114	114	63.5	60.2	93	ICF114EL	20487
	ICF 152	152	101.6	95.6	144	ICF152EL	20379
	ICF 203※	203	153	147	167	ICF203EL	20774
	ICF 253※	253	203	197	203	ICF253EL	20775

※ ICF 203,253 の形状は角型です。

単位：mm

特徴

真空ゲージの取り付けポート、排気接続口等に使用されています。
ICF 34 – ICF 253 までを標準規格化しております。
3 方向の内 1 方向が異なるフランジサイズの変換ティーを標準規格品として取り揃えております。
各部寸法の変更等、特注品に関しても迅速に対応いたします。

ICF ティー

ICF114TE【20563】

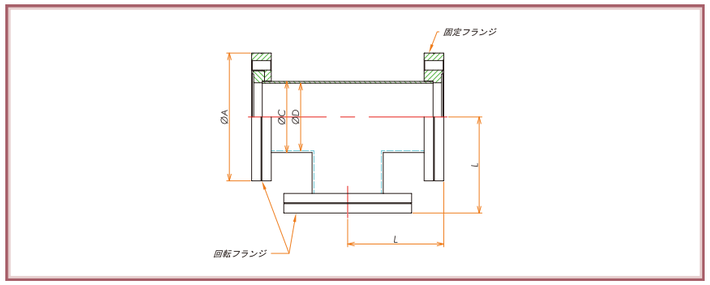

材質	規格 サイズ	A	C	D	L	型式	製品コード
SUS 304 【内面処理】バフ #400	ICF 34	34	19.1	15.7	37.5	ICF34TE	20065
	ICF 70	70	38	35	54.2	ICF70TE	20102
	ICF 114	114	63.5	60.2	93	ICF114TE	20563
	ICF 152	152	101.6	97.6	109.5	ICF152TE	20306
	ICF 203	203	153	147	139.7	ICF203TE	20776
	ICF 253	253	203	197	203	ICF253TE	20777

目次
製品概要
NW / KF
ICF
JIS VF / VG
ISO
変換アダプタ ADP
フレキ FXT
成形ベローズ FB
ビューポート VP
クイックエンドリードア QED
バルブ V
水冷・ガス LF
液体窒素 LN
パブリングアダプタ BA
ステンレスチューブ ST
工具・その他
その他コスモテック取扱い製品
技術資料
登録商標
索引

単位：mm

ICF 変換ティー

ICF114RTE70【20015】

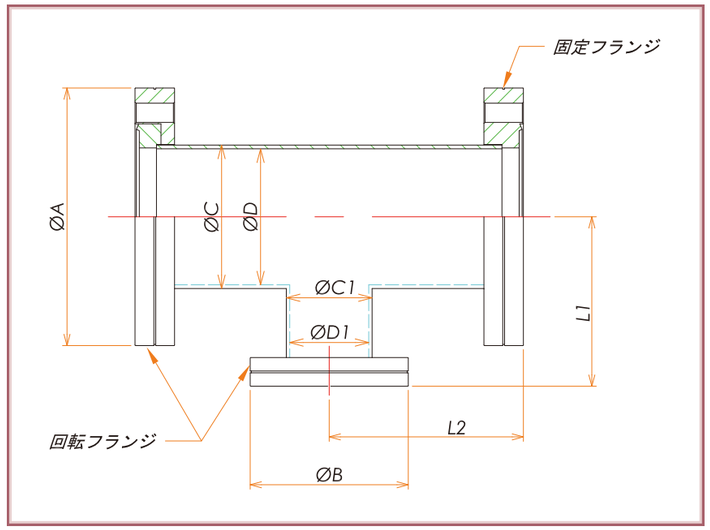

材質	TYPE	A	B	C	D	C1	D1	L1	L2	型式	製品コード
SUS 304 【内面処理】バフ #400	ICF 70 / 34	70	34	38	35	19	16	48	63	ICF70RTE34	20099
	ICF 114 / 70	114	70	63.5	60.2	38	35	75	85	ICF114RTE70	20015
	ICF 152 / 114	152	114	101.6	95.6	63.5	60.2	105	110	ICF152RTE114	20564
	ICF 203 / 152	203	152	153	147	101.6	95.6	135	140	ICF203RTE152	20722

規格変換ティー ICF / NW

ICF70/NW25EXTE【21507】

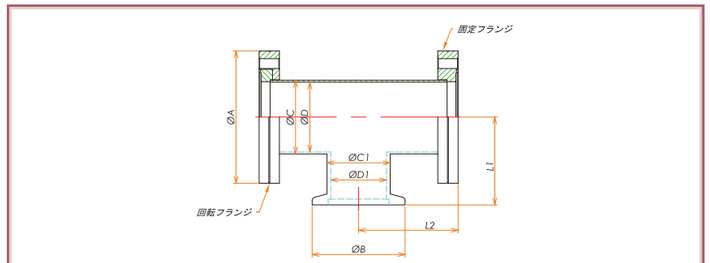

材質	規格サイズ	A	B	C	D	C1	D1	L1	L2	型式	製品コード
SUS 304 【内面処理】バフ #400	ICF 34 / NW 16	34	30	19	16	19	16	25	38	ICF34/NW16EXTE	21504
	ICF 34 / NW 25	34	40	19	16	19	16	25	38	ICF34/NW25EXTE	21505
	ICF 70 / NW 16	70	30	42.7	39.4	20	16	36.8	54	ICF70/NW16EXTE	21506
	ICF 70 / NW 25	70	40	42.7	39.4	27.2	24	36.8	54	ICF70/NW25EXTE	21507
	ICF 70 / NW 40	70	55	42.7	39.4	42.7	39	36.8	54	ICF70/NW40EXTE	21508

目次
製品概要
NW / KF
ICF
JIS VF / VG
ISO
変換アダプタ ADP
フレキ FXT
成形ベローズ FB
ビューポート VP
クイックエンドリードア QED
バルブ V
水冷・ガス LF
液体窒素 LN
バブリングアダプタ BA
ステンレスチューブ ST
工具・その他
その他コスモテック取扱い製品
技術資料
登録商標
索引

単位：mm

特徴

真空ゲージの取り付けポート、排気接続口等に使用されています。
ICF 34 – ICF 253 までを標準規格化しております。
4 方向の内 2 方向が異なるフランジサイズの変換クロスを標準規格品として取り揃えております。
6 方向クロスはアイデア次第でバリエーション豊富な利用方法が可能です。
各部寸法の変更等、特注品に関しても迅速に対応いたします。

ICF クロス 2 面回転

ICF114X【20545】

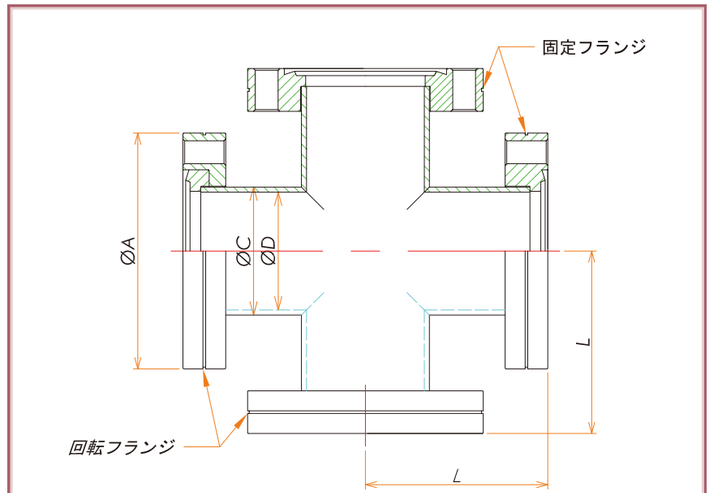

材質	規格 サイズ	A	C	D	L	型式	製品コード
SUS 304 【内面処理】バフ #400	ICF 34	34	19.1	15.7	37.5	ICF34X	20068
	ICF 70	70	38	35	54.2	ICF70X	20109
	ICF 114	114	63.5	59.5	85.7	ICF114X	20545
	ICF 152	152	101.6	95.6	109.5	ICF152X	20488
	ICF 203	203	153	147	139.7	ICF203X	20286
	ICF 253	253	203	197	190	ICF253X	20778

目次
製品概要
NW / KF
ICF
JIS VF / VG
ISO
変換アダプタ ADP
フレキ FXT
成形ベローズ FB
ビューポート VP
クイックエンドリードア QED
バルブ V
水冷・ガス LF
液体窒素 LN
バブリングアダプタ BA
ステンレスチューブ ST
工具・その他
その他コスモテック取扱い製品
技術資料
登録商標
索引

単位：mm

ICF 五方クロス 3面回転

ICF70FWX【21514】

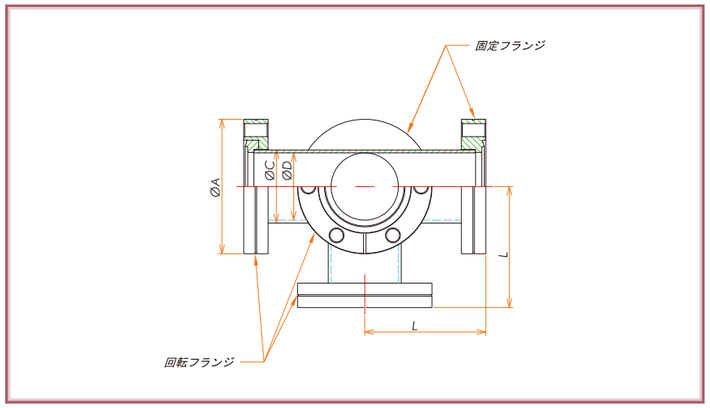

材質	規格 サイズ	A	C	D	L	型式	製品コード
SUS 304 【内面処理】バフ #400	ICF 34	34	19.1	15.8	38	ICF34FWX	21513
	ICF 70	70	38.1	34.8	63	ICF70FWX	21514
	ICF 114	114	63.5	60.2	105	ICF114FWX	21515
	ICF 152	152	101.6	95.6	135	ICF152FWX	21516
	ICF 203	203	153	147	167	ICF203FWX	21517
	ICF 253	253	203	197	190	ICF253FWX	21518

ICF 六方クロス 3面回転

ICF152SWX【20285】

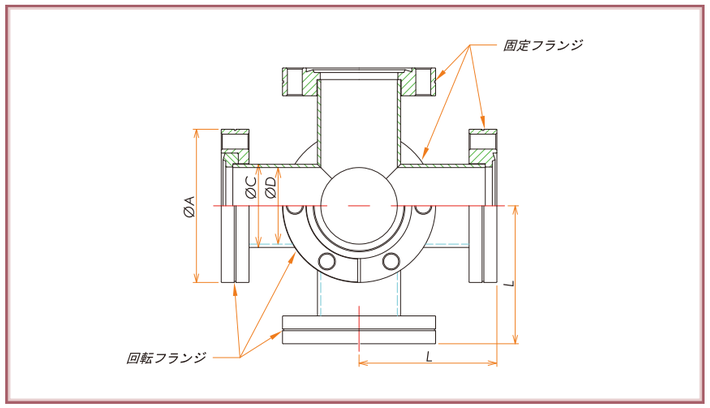

材質	規格 サイズ	A	C	D	L	型式	製品コード
SUS 304 【内面処理】バフ #400	ICF 34	34	19.1	15.8	38	ICF34SWX	20438
	ICF 70	70	38.1	34.8	63	ICF70SWX	20490
	ICF 114	114	63.5	60.2	105	ICF114SWX	20284
	ICF 152	152	101.6	95.6	135	ICF152SWX	20285
	ICF 203	203	153	147	167	ICF203SWX	20729
	ICF 253	253	203	197	190	ICF253SWX	20730

単位：mm

ICF 変換クロス

ICF114RX70【20350】

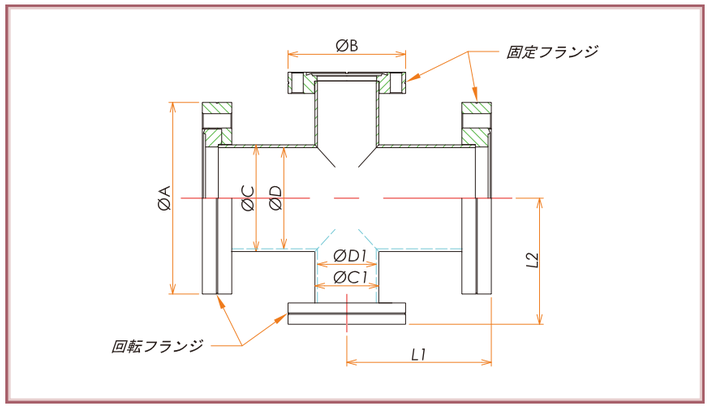

材質	規格 サイズ	TYPE	A	B	C	D	C1	D1	L1	L2	型式	製品コード
SUS 304 【内面処理】バフ #400	ICF 70	ICF70 / 34	70	34	38	35	19	16	63	48	ICF70RX34	20618
	ICF 114	ICF114 / 70	114	70	63.5	60.2	38	35	86	75	ICF114RX70	20350
	ICF 152	ICF152 / 114	152	114	101.6	95.6	63.5	60.2	110	105	ICF152RX114	20724
	ICF 203	ICF203 / 152	203	152	153	147	101.6	95.6	140	135	ICF203RX152	20725

規格変換クロス ICF / NW

ICF70/NW25EXX【21968】

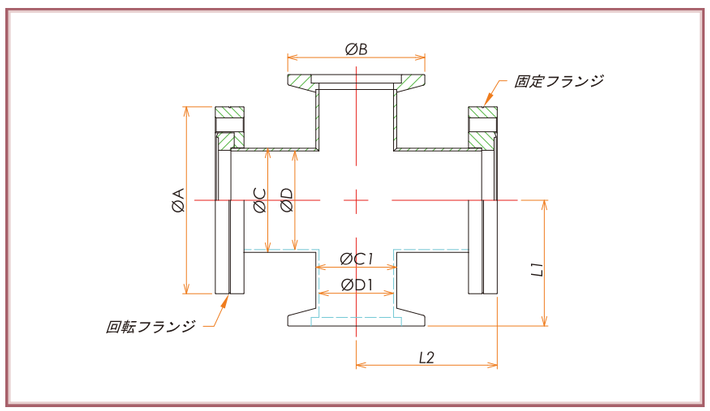

材質	規格 サイズ	A	B	C	D	C1	D1	L1	L2	型式	製品コード
SUS 304 【内面処理】バフ #400	ICF 34 / NW16	34	30	19	16	19	16	25	38	ICF34/NW16EXX	21965
	ICF 34 / NW25	34	40	19	16	19	16	25	38	ICF34/NW25EXX	21966
	ICF 70 / NW16	70	30	42.7	39.4	20	16	36.8	54	ICF70/NW16EXX	21967
	ICF 70 / NW25	70	40	42.7	39.4	27.2	24	36.8	54	ICF70/NW25EXX	21968
	ICF 70 / NW40	70	55	42.7	39.4	42.7	39	36.8	54	ICF70/NW40EXX	21969

目次
製品概要
NW / KF
ICF
JIS VF / VG
ISO
変換アダプタ ADP
フレキ FXT
成形ベローズ FB
ビューポート VP
クイックエンドリードア QED
バルブ V
水冷・ガス LF
液体窒素 LN
バブリングアダプタ BA
ステンレスチューブ ST
工具・その他
その他コスモテック取扱い製品
技術資料
登録商標
索引

単位：mm

特徴

真空ゲージの取り付けポート、排気接続口等に使用されています。
ICF 34-ICF 152 までを標準規格化しております。
6 方キューブは小型チャンバとしても利用出来ます。
装置を小さくされたい方は、ぜひご検討下さい。
6 方向クロスも取扱ございます。

ICF 6方キューブ

ICF70SWC【21449】

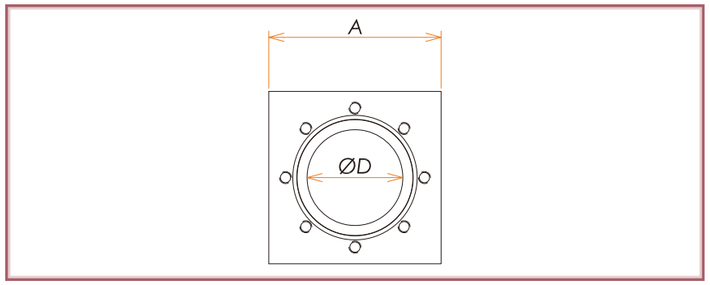

材質	規格 サイズ	A	D	型式	製品コード
SUS 304	ICF 34	34	15.7	ICF34SWC	21452
	ICF 70	70	38.1	ICF70SWC	21449
	ICF 114	114	64	ICF114SWC	21450
	ICF 152	152	102	ICF152SWC	21451

目次
製品概要
NW / KF
ICF
JIS VF / VG
ISO
変換アダプタ ADP
フレキ FXT
成形ベローズ FB
ビューポート VP
クイックエンドリードア QED
バルブ V
水冷・ガス LF
液体窒素 LN
バブリングアダプタ BA
ステンレスチューブ ST
工具・その他
その他コスモテック取扱い製品
技術資料
登録商標
索引

単位：mm

特徴

汎用性の高い各種インチ継手とワンタッチで変換可能なアダプタです。
チューブエンド（1/4、3/8、1/2 インチ、ミリ）、各種汎用継手エンド（Swagelok®、VCR®）タイプを ICF 34、70 で標準規格化しております。
ボアードスルータイプ、L寸法違い等、特注品に関しても迅速に対応いたします。
真空側にチューブが貫通したタイプも取り揃えております。詳細はセクション 11 の水冷・ガス導入機 LF シリーズを参照ください。

ICF チューブアダプタ

ICF34TA1/4【20064】

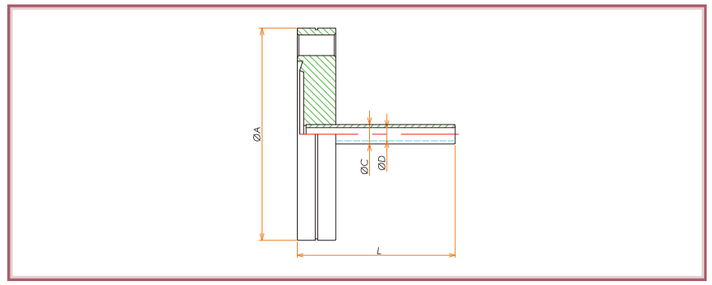

インチ

材質	規格 サイズ	チューブ外径 (inch)	A	C	D	L	型式	製品コード
SUS 304	ICF 34	1/4	34	6.35	4.35	50	ICF34TA1/4	20064
	ICF 34	3/8	34	9.52	7.52	50	ICF34TA3/8	20344
	ICF 34	1/2	34	12.7	10.22	50	ICF34TA1/2	20063
	ICF 70	1/4	70	6.35	4.35	50	ICF70TA1/4	20101
	ICF 70	3/8	70	9.52	7.52	50	ICF70TA3/8	20343
	ICF 70	1/2	70	12.7	10.22	50	ICF70TA1/2	20342

※長さ 50mm 以外も取扱いがございます。

ミリ

材質	規格 サイズ	チューブ外径 (mm)	A	C	D	L	型式	製品コード
SUS 304	ICF 34	2	34	2	1	50	ICF34TA2	22023
	ICF 70	2	70	2	1	50	ICF70TA2	22024
	ICF 34	3	34	3	2	50	ICF34TA3	22025
	ICF 70	3	70	3	2	50	ICF70TA3	22026
	ICF 34	4	34	4	3	50	ICF34TA4	22027
	ICF 70	4	70	4	3	50	ICF70TA4	22028
	ICF 34	5	34	5	4	50	ICF34TA5	22029
	ICF 70	5	70	5	4	50	ICF70TA5	22030
	ICF 34	6	34	6	5	50	ICF34TA6	22031
	ICF 70	6	70	6	5	50	ICF70TA6	22032
	ICF 34	8	34	8	6	50	ICF34TA8	22033
	ICF 70	8	70	8	6	50	ICF70TA8	22034
	ICF 34	10	34	10	8	50	ICF34TA10	22035
	ICF 70	10	70	10	8	50	ICF70TA10	22036
	ICF 34	12	34	12	10	50	ICF34TA12	22037
	ICF 70	12	70	12	10	50	ICF70TA12	22038
	ICF 34	15	34	15	14	50	ICF34TA15	22039
	ICF 70	15	70	15	14	50	ICF70TA15	22040
	ICF 34	18	34	18	16	50	ICF34TA18	22041
	ICF 70	18	70	18	16	50	ICF70TA18	22042

※長さ 50mm 以外も取扱いがございます。

目次
製品概要
NW / KF
ICF
JIS VF / VG
ISO
変換アダプタ ADP
フレキ FXT
成形ベローズ FB
ビューポート VP
クイックエンドリードア QED
バルブ V
水冷・ガス LF
液体窒素 LN
バブリングアダプタ BA
ステンレスチューブ ST
工具・その他
その他コスモテック取扱い製品
技術資料
登録商標
索引

単位：mm

ICF Swagelok® アダプタ

ICF34SW1/4【20062】

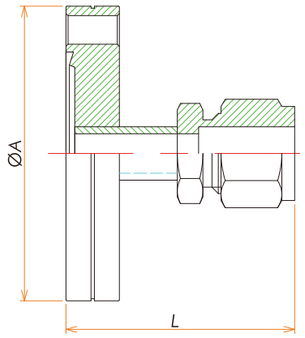

材質	規格 サイズ	チューブ外径（inch）	A	L	型式	製品コード
継手　：SUS 316 フランジ：SUS 304	ICF 34	1/16	34	33	ICF34SW1/16	21239
	ICF 70	1/16	70	33.5	ICF70SW1/16	21240
	ICF 34	1/8	34	37.6	ICF34SW1/8	21233
	ICF 70	1/8	70	38.1	ICF70SW1/8	21234
	ICF 34	1/4	34	40.6	ICF34SW1/4	20062
	ICF 70	1/4	70	40.6	ICF70SW1/4	20100
	ICF 34	3/8	34	45.2	ICF34SW3/8	20583
	ICF 70	3/8	70	45.2	ICF70SW3/8	20321
	ICF 34	1/2	34	54.3	ICF34SW1/2	20319
	ICF 70	1/2	70	54.3	ICF70SW1/2	20536

※ボアードスルータイプも取扱いがございます。

単位：mm

ICF ニップル＋Swagelok® アダプタ

ICF34SW1/4NI【21747】

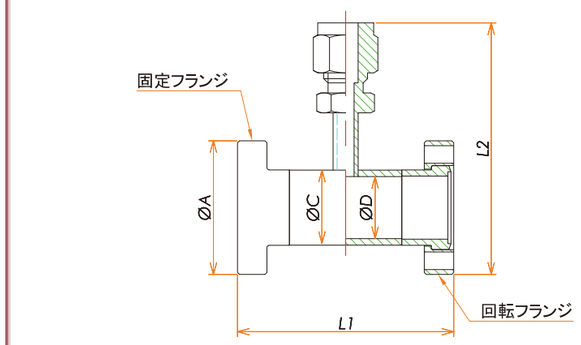

材質	フランジサイズ	チューブ外径（inch）	A	C	D	L1	L2	型式	製品コード
継手　：SUS 316 フランジ：SUS 304 チューブ：SUS 304	ICF 34	1/16	34	19.1	15.7	55	56.4	ICF34SW1/16NI	21735
	ICF 70		70	38	35	70	84	ICF70SW1/16NI	21736
	ICF 34	1/8	34	19.1	15.7	55	61	ICF34SW1/8NI	21741
	ICF 70		70	38	35	70	88.6	ICF70SW1/8NI	21742
	ICF 34	1/4	34	19.1	15.7	55	64	ICF34SW1/4NI	21747
	ICF 70		70	38	35	70	91.6	ICF70SW1/4NI	21748
	ICF 34	3/8	34	19.1	15.7	55	66.5	ICF34SW3/8NI	21753
	ICF 70		70	38	35	70	95.7	ICF70SW3/8NI	21754
	ICF 34	1/2	34	19.1	15.7	55	74	ICF34SW1/2NI	21759
	ICF 70		70	38	35	70	103.6	ICF70SW1/2NI	21760

目次
製品概要
NW / KF
ICF
JIS VF / VG
ISO
変換アダプタ ADP
フレキ FXT
成形ベローズ FB
ビューポート VP
クイックエンドリードア QED
バルブ V
水冷・ガス LF
液体窒素 LN
バブリングアダプタ BA
ステンレスチューブ ST
工具・その他
その他コスモテック取扱い製品
技術資料
登録商標
索引

単位：mm

ICF VCR® めすアダプタ

ICF34FVCR1/4【20054】

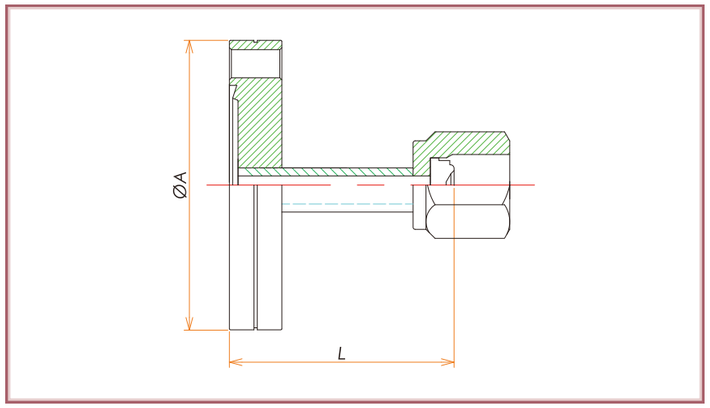

材質	規格 サイズ	継手 (inch)	A	L	型式	製品コード
継手　：SUS 316 フランジ：SUS 304	ICF 34	1/4	34	34.8	ICF34FVCR1/4	20054
	ICF 34	3/8	34	40.1	ICF34FVCR3/8	20475
	ICF 34	1/2	34	40.1	ICF34FVCR1/2	20053
	ICF 70	1/4	70	34.8	ICF70FVCR1/4	20550
	ICF 70	3/8	70	40.1	ICF70FVCR3/8	20477
	ICF 70	1/2	70	40.1	ICF70FVCR1/2	20083

※ VCR® 用のガスケットは P101 をご参照下さい。

単位：mm

ICF ニップル + VCR® めすアダプタ

ICF34FVCR1/4NI【21783】

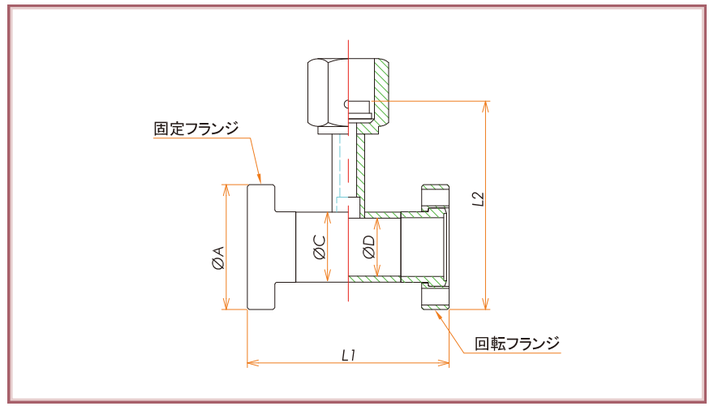

材質	フランジサイズ	チューブ外径 (inch)	A	C	D	L1	L2	型式	製品コード
継手　：SUS 316 フランジ：SUS 304 チューブ：SUS 304	ICF 34	1/4	34	19.1	15.7	55	56.8	ICF34FVC1/4NI	21783
	ICF 70		70	38	35	70	85.8	ICF70FVC1/4NI	21784
	ICF 34	1/8	34	19.1	15.7	55	57.3	ICF34FVC3/8NI	21789
	ICF 70		70	38	35	70	88.9	ICF70FVC3/8NI	21790
	ICF 34	1/2	34	19.1	15.7	55	57.3	ICF34FVC1/2NI	21795
	ICF 70		70	38	35	70	88.9	ICF70FVC1/2NI	21796

※ VCR® 用のガスケットは P101 をご参照下さい。

目次
製品概要
NW / KF
ICF
JIS VF / VG
ISO
変換アダプタ ADP
フレキ FXT
成形ベローズ FB
ビューポート VP
クイックエントリードア QED
バルブ V
水冷・ガス LF
液体窒素 LN
バブリングアダプタ BA
ステンレスチューブ ST
工具・その他
その他コスモテック取扱い製品
技術資料
登録商標
索引

単位：mm

ICF VCR® おすアダプタ

ICF34MVCR1/4【20498】

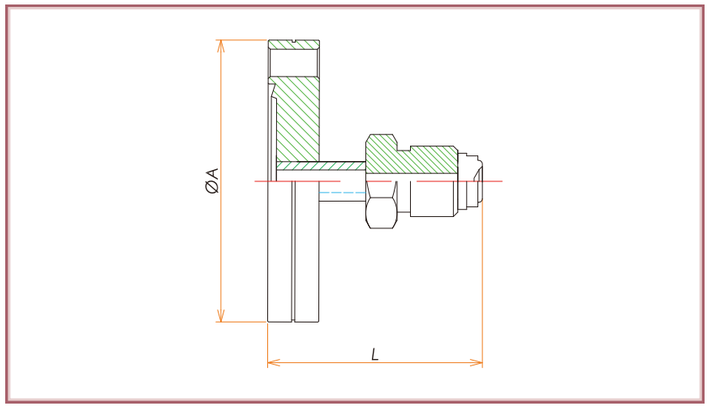

材質	規格 サイズ	継手 (inch)	A	L	型式	製品コード
継手　：SUS 316 フランジ：SUS 304	ICF 34	1/4	34	34.8	ICF34MVCR1/4	20498
	ICF 34	3/8	34	40.1	ICF34MVCR3/8	20476
	ICF 34	1/2	34	40.1	ICF34MVCR1/2	20341
	ICF 70	1/4	70	34.8	ICF70MVCR1/4	20094
	ICF 70	3/8	70	40.1	ICF70MVCR3/8	20345
	ICF 70	1/2	70	40.1	ICF70MVCR1/2	20093

※ VCR® 用のガスケットは P101 をご参照下さい。

目次
製品概要
NW / KF
ICF
JIS VF / VG
ISO
変換アダプタ ADP
フレキ FXT
成形ベローズ FB
ビューポート VP
クイックエントリードア QED
バルブ V
水冷・ガス LF
液体窒素 LN
バブリングアダプタ BA
ステンレスチューブ ST
工具・その他
その他コスモテック取扱い製品
技術資料
登録商標
索引

単位：mm

ICF ニップル + VCR® おすアダプタ

ICF34MVCR1/4NI【21765】

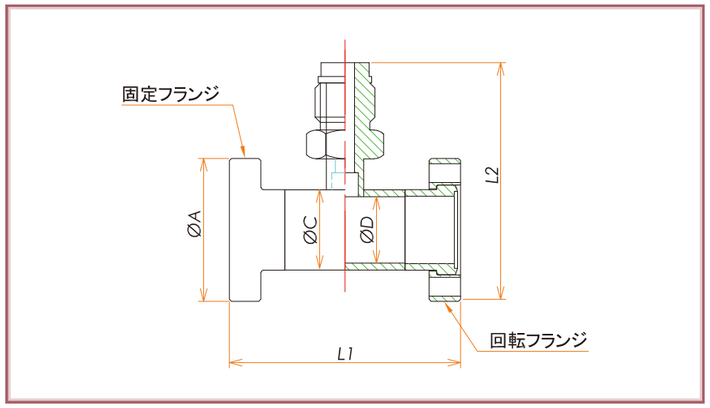

材質	フランジサイズ	チューブ外径 (inch)	A	C	D	L1	L2	型式	製品コード
継手　：SUS 316 フランジ：SUS 304 チューブ：SUS 304	ICF 34	1/4	34	19.1	15.7	55	56.8	ICF34MVCR1/4NI	21765
	ICF 70		70	38	35	70	85.8	ICF70MVCR1/4NI	21766
	ICF 34	3/8	34	19.1	15.7	55	57.3	ICF34MVCR3/8NI	21771
	ICF 70		70	38	35	70	88.9	ICF70MVCR3/8NI	21772
	ICF 34	1/2	34	19.1	15.7	55	57.3	ICF34MVCR1/2NI	21777
	ICF 70		70	38	35	70	88.9	ICF70MVCR1/2NI	21778

※ VCR® 用のガスケットは P101 をご参照下さい。

目次
製品概要
NW / KF
ICF
JIS VF / VG
ISO
変換アダプタ ADP
フレキ FXT
成形ベローズ FB
ビューポート VP
クイックエントリードア QED
バルブ V
水冷・ガス LF
液体窒素 LN
バブリングアダプタ BA
ステンレスチューブ ST
工具・その他
その他コスモテック取扱い製品
技術資料
登録商標
索引

単位：mm

VCR® 用　ガスケット

材質	形状	VCR 継手サイズ	型式	製品コード
SUS316L	リテイナーなし	1/4	VCR1/4GSS	21970
		3/8	VCR3/8GSS	21976
		1/2	VCR1/2GSS	21971
	リテイナー付き	1/4	VCR1/4RGSS	21972
		3/8	VCR3/8RGSS	21977
		1/2	VCR1/2RGSS	21973
	サイド・ロード式	1/4	VCR1/4SLGSS	20701
		3/8	VCR3/8SLGSS	21975
		1/2	VCR1/2SLGSS	20702

目次
製品概要
NW / KF
ICF
JIS VF / VG
ISO
変換アダプタ ADP
フレキ FXT
成形ベローズ FB
ビューポート VP
クイックエンドリードア QED
バルブ V
水冷・ガス LF
液体窒素 LN
バブリングアダプタ BA
ステンレスチューブ ST
工具・その他
その他コスモテック取扱い製品
技術資料
登録商標
索引

Section 2.9
変換アダプタ
ICF

単位：mm

ICF　デュアルアダプタ

ICF70TA1/4【21643】

ICF　デュアルチューブアダプタ

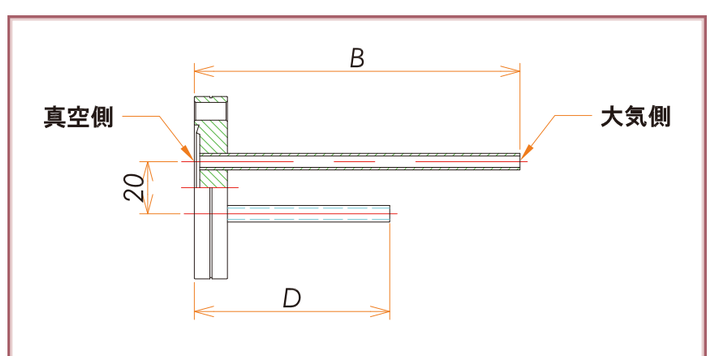

材質	フランジサイズ	チューブ外径（inch）	B	D	型式	製品コード
フランジ：SUS 304 チューブ：SUS 304	ICF 70	1/4	125	75	ICF70DTA1/4	21643

ICF　デュアル Swagelok® アダプタ

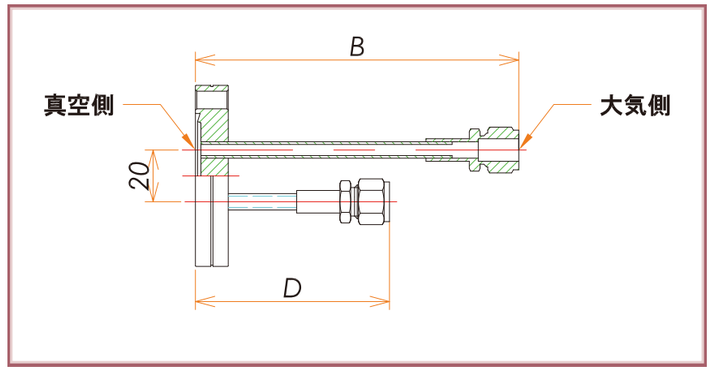

材質	フランジサイズ	チューブ外径（inch）	B	D	型式	製品コード
継ぎ手　：SUS 316 フランジ：SUS 304 チューブ：SUS 304	ICF 70	1/4	125	75	ICF70DSW1/4	21644

目次
製品概要
NW / KF
ICF
JIS VF / VG
ISO
変換アダプタ ADP
フレキ FXT
成形ベローズ FB
ビューポート VP
クイックエンドリードア QED
バルブ V
水冷・ガス LF
液体窒素 LN
バブリングアダプタ BA
ステンレスチューブ ST
工具・その他
その他コスモテック取扱い製品
技術資料
登録商標
索引

単位：mm

ICF デュアルめす VCR® アダプタ

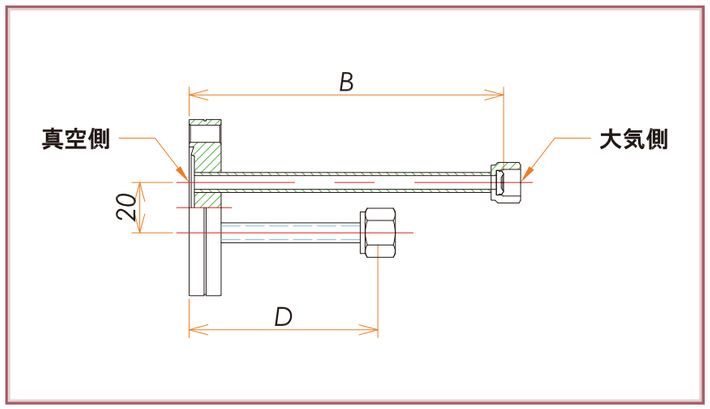

材質	フランジサイズ	チューブ外径（inch）	B	D	型式	製品コード
継ぎ手　：SUS 316 フランジ：SUS 304 チューブ：SUS 304	ICF 70	1/4	125	75	ICF70DFVCR1/4	21807

※ VCR® 用のガスケットは P101 をご参照下さい。

ICF デュアルおす VCR® アダプタ

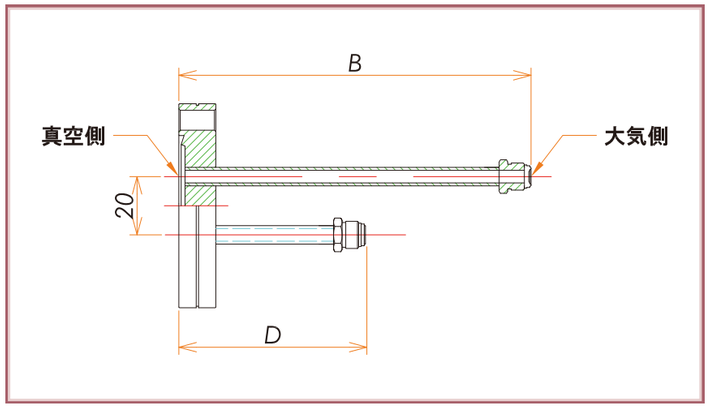

材質	フランジサイズ	チューブ外径（inch）	B	D	型式	製品コード
継ぎ手　：SUS 316 フランジ：SUS 304 チューブ：SUS 304	ICF 70	1/4	125	75	ICF70DMVCR1/4	21645

※ VCR® 用のガスケットは P101 をご参照下さい。

目次
製品概要
NW / KF
ICF
JIS VF / VG
ISO
変換アダプタ ADP
フレキ FXT
成形ベローズ FB
ビューポート VP
クイックエントリードア QED
バルブ V
水冷・ガス LF
液体窒素 LN
バブリングアダプタ BA
ステンレスチューブ ST
工具・その他
その他コスモテック取扱い製品
技術資料
登録商標
索引

単位：mm

特徴

汎用性の高い、φ 15、φ 18 用としております。ICF 34 ― ICF 70 を標準規格化しております。
ボアードスルータイプ、15、18 以外のミリサイズ、インチサイズ等、特注品に関しても迅速に対応いたします。

ICF ゲージポート

ICF70GP15【20087】

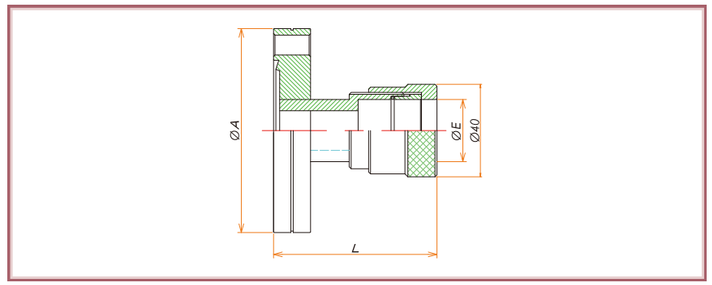

材質	規格 サイズ	接続径	A	C	L	型式	製品コード
ボディ　：SUS 304 Oリング：バイトン®	ICF 34	φ 15	34	16	68	ICF34GP15	20057
	ICF 34	φ 18	34	19	68	ICF34GP18	20058
	ICF 70	φ 15	70	16	60	ICF70GP15	20087
	ICF 70	φ 18	70	19	60	ICF70GP18	20088

※規格品以外のミリサイズ・インチサイズも取扱いがございます。
※ボアードスルータイプも取扱いがございます。

ゲージポート用プラグ

GP15P【20398】

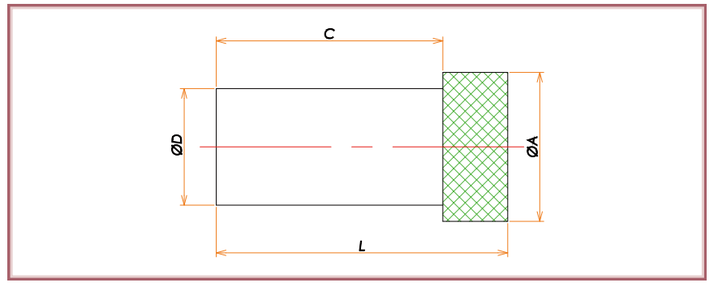

材質	規格 サイズ	接続径	A	B	C	L	型式	製品コード
SUS 304	φ 15 用	φ 15	20	15	35	45	GP15P	20398
	φ 18 用	φ 18	22	18	35	45	GP18P	20429

ICF リークポート

ICF70LP【20320】

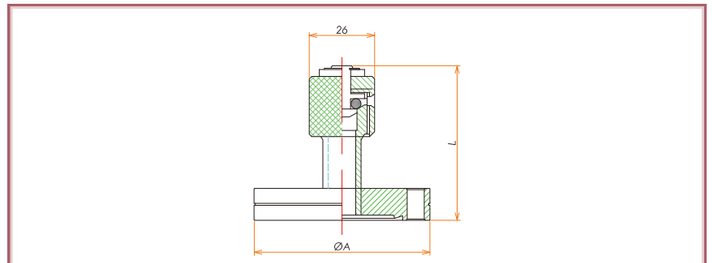

材質	規格 サイズ	A	L	型式	製品コード
SUS 304	ICF 34	34	64.5	ICF34LP	20317
	ICF 70	70	65	ICF70LP	20320

目次
製品概要
NW / KF
ICF
JIS VF / VG
ISO
変換アダプタ ADP
フレキ FXT
成形ベローズ FB
ビューポート VP
クイックエントリードア QED
バルブ V
水冷・ガス LF
液体窒素 LN
バブリングアダプタ BA
ステンレスチューブ ST
工具・その他
その他コスモテック取扱い製品
技術資料
登録商標
索引

単位：mm

特徴

真空ポンプとの接続、主に高真空用として使用されています。
NW / KF、ICF 規格、チューブエンド、各種汎用継手エンド（Swagelok®、VCR®）タイプを標準規格品として取り揃えております。
高圧のラインで使用可能な外側にブレードを取り付けたタイプもご用意しております。
各部寸法の変更等、特注品に関しても迅速に対応いたします。

ICF フレキシブルチューブ

ICF70FXT500【20084】

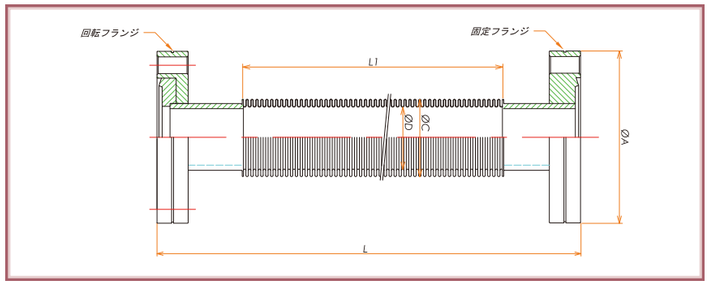

材質	規格 サイズ	A	C	D	L	L1	最小曲げ半径 (R)	型式	製品コード
フレキ　：SUS 316L フランジ：SUS 316	ICF 34	34	31.5	25.4	250	190	60	ICF34FXT250	20780
	ICF 34	34	31.5	25.4	500	440	60	ICF34FXT500	20781
	ICF 34	34	31.5	25.4	750	690	60	ICF34FXT750	20481
	ICF 34	34	31.5	25.4	1000	940	60	ICF34FXT1000	20782
	ICF 34	34	31.5	25.4	1500	1440	60	ICF34FXT1500	20783
	ICF 34	34	31.5	25.4	2000	1940	60	ICF34FXT2000	20784
	ICF 70	70	48.2	40	250	150	90	ICF70FXT250	20283
	ICF 70	70	48.2	40	500	400	90	ICF70FXT500	20084
	ICF 70	70	48.2	40	750	650	90	ICF70FXT750	20573
	ICF 70	70	48.2	40	1000	900	90	ICF70FXT1000	20292
	ICF 70	70	48.2	40	1500	1400	90	ICF70FXT1500	20785
	ICF 70	70	48.2	40	2000	1900	90	ICF70FXT2000	20786
	ICF 114	114	59	50	250	150	120	ICF114FXT250	20787
	ICF 114	114	59	50	500	400	120	ICF114FXT500	20788
	ICF 114	114	59	50	750	650	120	ICF114FXT750	20789
	ICF 114	114	59	50	1000	900	120	ICF114FXT1000	20790
	ICF 114	114	59	50	1500	1400	120	ICF114FXT1500	20791
	ICF 114	114	59	50	2000	1900	120	ICF114FXT2000	20562
	ICF 152	152	151.5	129	250	150	350	ICF152FXT250	20792
	ICF 152	152	151.5	129	500	400	350	ICF152FXT500	20793
	ICF 152	152	151.5	129	750	650	350	ICF152FXT750	20794
	ICF 152	152	151.5	129	1000	900	350	ICF152FXT1000	20795
	ICF 152	152	151.5	129	1500	1400	350	ICF152FXT1500	20796
	ICF 152	152	151.5	129	2000	1900	350	ICF152FXT2000	20797

目次
製品概要
NW / KF
ICF
JIS VF / VG
ISO
変換アダプタ ADP
フレキ FXT
成形ベローズ FB
ビューポート VP
クイックエントリードア QED
バルブ V
水冷・ガス LF
液体窒素 LN
バブリングアダプタ BA
ステンレスチューブ ST
工具・その他
その他コスモテック取扱い製品
技術資料
登録商標
索引

単位：mm

特徴

窓の材質は、コバールガラス、サファイア、溶融石英、合成石英、フッ化マグネシウム、鉛ガラスを標準規格品として取り揃えております。
他に、フッ化カルシウム(CaF2)、フッ化バリウム(BaF2)、ジンクセレン(ZnSe)フッ化リチウム(LiF)等の取り扱いもございます。
蒸発物質等の付着防止、及び RHEED(反射光速電子解析)、光学系の遮蔽に使用されている、ビューポートシャッターも取り揃えております。

ICF ビューポート(コバール® ガラス)

ICF70VPK【20104】

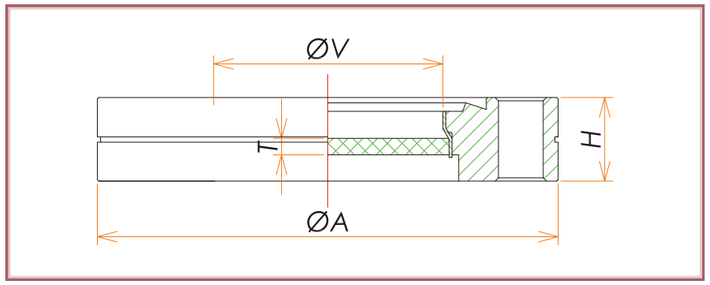

材質	規格 サイズ	A	H	T	V	型式	製品コード
窓　　：コバール®ガラス フランジ　：SUS 304 【耐熱温度】 350℃	ICF 34	34	12	1	16	ICF34VPK	20066
	ICF 70	70	12.7	2.5	38	ICF70VPK	20104
	ICF 114	113.5	17.5	3	62.8	ICF114VPK	20017
	ICF 152	150	20	6	90	ICF152VPK	20031
	ICF 203	202.4	22.6	6	145	ICF203VPK	20440
	ICF 253	253	24.6	6.5	136	ICF253VPK	20731

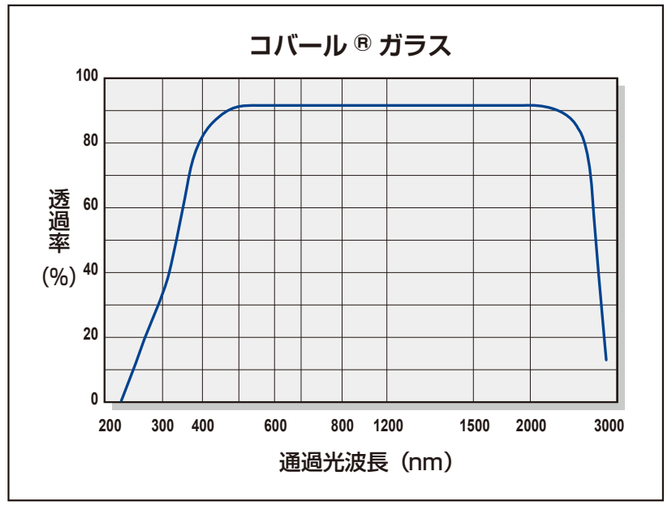

※コバール ® ガラスのみの透過率となります。

目次
製品概要
NW / KF
ICF
JIS VF / VG
ISO
変換アダプタ ADP
フレキ FXT
成形ベローズ FB
ビューポート VP
クイックエントリードア QED
バルブ V
水冷・ガス LF
液体窒素 LN
バブリングアダプタ BA
ステンレスチューブ ST
工具・その他
その他コスモテック取扱い製品
技術資料
登録商標
索引

cosmotec

単位：mm

ICF ビューポート（サファイア）

ICF70VPSA【20107】

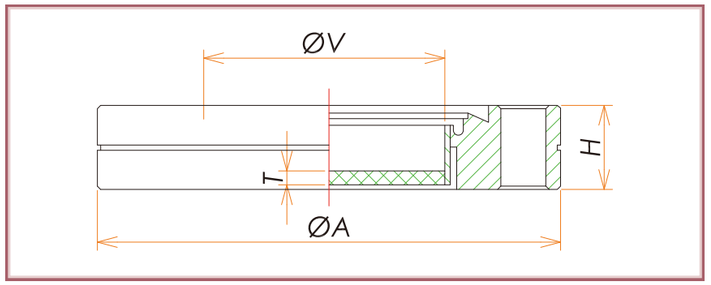

材質	規格 サイズ	A	H	T	V	型式	製品コード
窓　：サファイア フランジ　：SUS 304 【耐熱温度】　300℃	ICF 70	70	12.7	2.5	33	ICF70VPSA	20107
	ICF 114	114	17.5	3	70	ICF114VPSA	20278
	ICF 152	152	20	4	100	ICF152VPSA	20279
	ICF 203	203	22	4	150	ICF203VPSA	20719

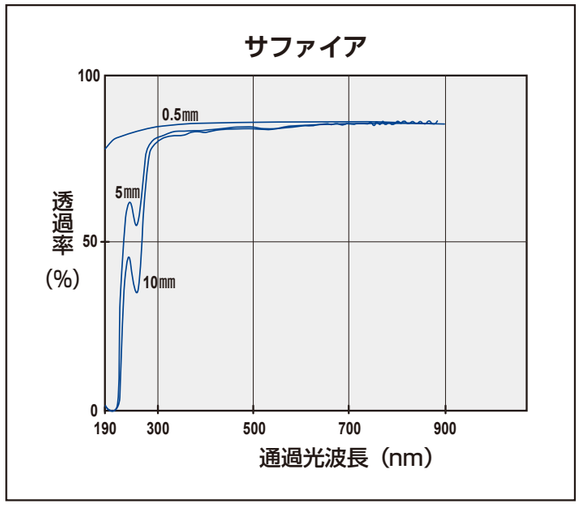

※サファイア（SA-100）肉厚透過光波長（0.2μ～0.9μ）透過データ

目次
製品概要
NW / KF
ICF
JIS VF / VG
ISO
変換アダプタ ADP
フレキ FXT
成形ベローズ FB
ビューポート VP
クイックエントリードア QED
バルブ V
水冷・ガス LF
液体窒素 LN
パブリングアダプタ BA
ステンレスチューブ ST
工具・その他
その他コスモテック取扱い製品
技術資料
登録商標
索引

Section 2.13
ビューポート
ICF

cosmotec

単位：mm

ICF ビューポート（溶融石英）

ICF70VPFS【21313】

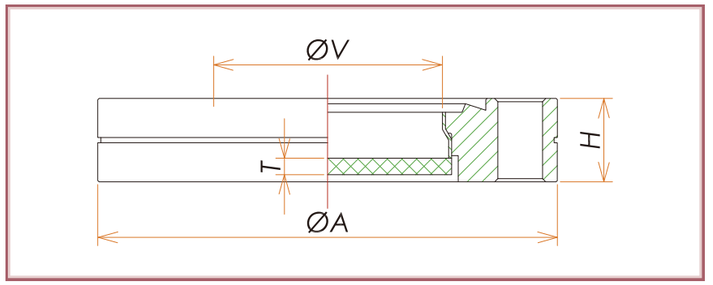

材質	規格 サイズ	A	H	T	V	型式	製品コード
窓　：溶融石英 フランジ　：SUS 304 【耐熱温度】　200℃	ICF 34	34	8.9	2.5	16	ICF34VPFS	21312
	ICF 70	70	12.7	3.3	35	ICF70VPFS	21313
	ICF 114	114	17.4	6.4	68	ICF114VPFS	21314
	ICF 152	152	19.9	6.4	98	ICF152VPFS	21315
	ICF 203	203	22.3	9.4	136	ICF203VPFS	21316

ICF ビューポート（合成石英）

材質	規格 サイズ	A	H	T	V	型式	製品コード
窓　：合成石英 フランジ　：SUS 304 【耐熱温度】　200℃ ※	ICF 34	34	10	1.5	12	ICF34VPSQ	21317
	ICF 70	70	12.7	3	33	ICF70VPSQ	21318
	ICF 114	114	17.4	4	60	ICF114VPSQ	21319
	ICF 152	152	20	5.5	100	ICF152VPSQ	21320

※ ICF152 の耐熱温度は 150℃になります。

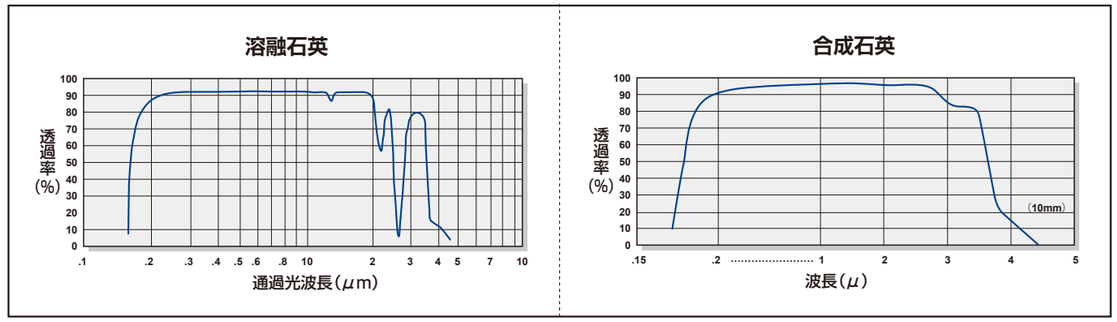

目次
製品概要
NW / KF
ICF
JIS VF / VG
ISO
変換アダプタ ADP
フレキ FXT
成形ベローズ FB
ビューポート VP
クイックエントリードア QED
バルブ V
水冷・ガス LF
液体窒素 LN
パブリングアダプタ BA
ステンレスチューブ ST
工具・その他
その他コスモテック取扱い製品
技術資料
登録商標
索引

cosmotec

単位：mm

ICF ビューポート（弗化マグネシウム）

ICF70VPMF【20346】

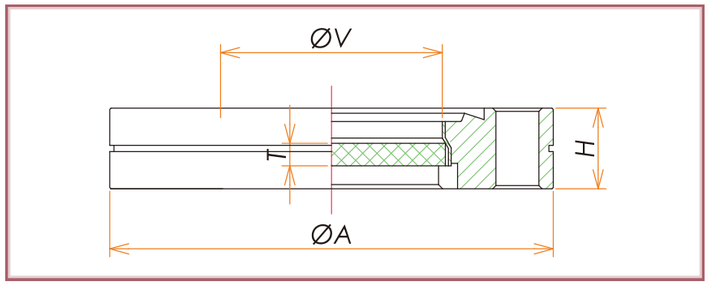

材質	規格 サイズ	A	H	T	V	型式	製品コード
窓　：弗化マグネシウム フランジ　：SUS 304 【耐熱温度】 200℃	ICF 70	70	12.7	3	33	ICF70VPMF	20346

ICF ビューポート（弗化カルシウム）

ICF70VPCF【21144】

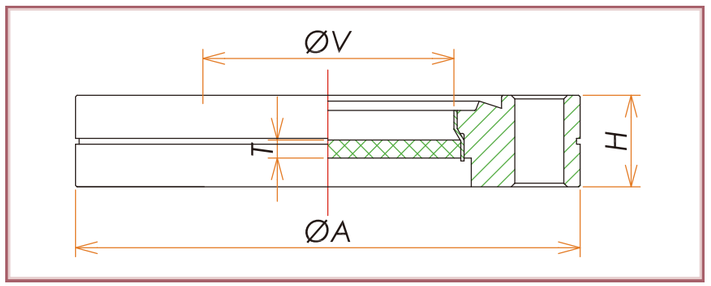

材質	規格 サイズ	A	H	T	V	型式	製品コード
窓　：弗化カルシウム フランジ　：SUS 304L 【耐熱温度】 200℃	ICF 34	34	10	1.5	12	ICF34VPCF	21143
	ICF 70	70	12.7	3	33	ICF70VPCF	21144
	ICF 114	114	17.5	4	60	ICF114VPCF	21145
	ICF 152	152	20	5.5	100	ICF152VPCF	21146

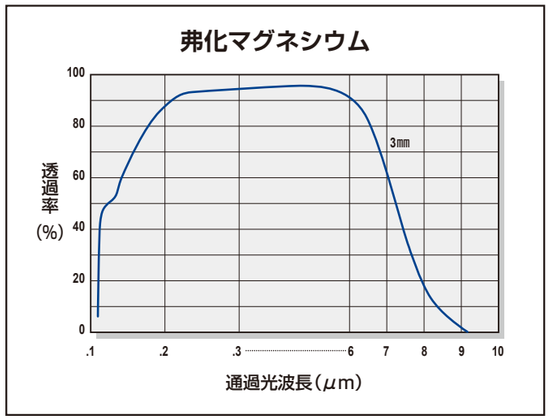

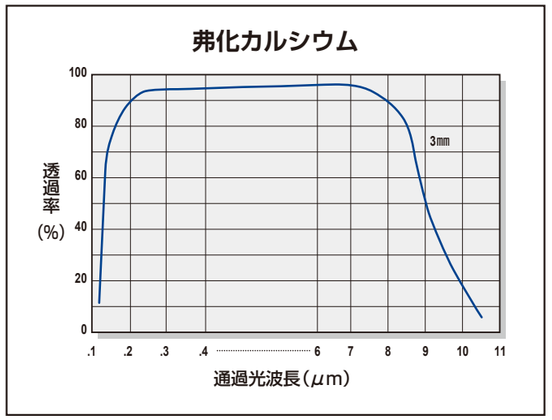

Section 2.13
ビューポート
ICF

cosmotec

単位：mm

ICF ビューポート（コバール®ガラス＋鉛ガラス）

ICF70VPLG【20105】

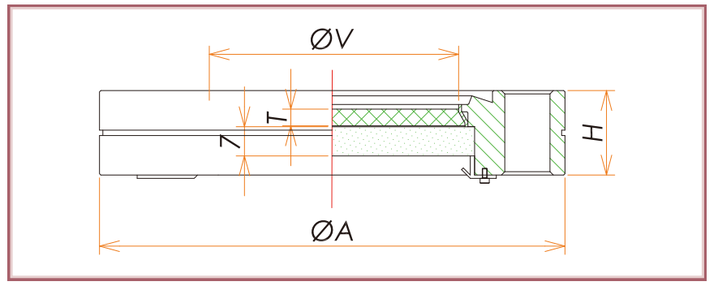

材質	規格 サイズ	A	H	T	V	型式	製品コード
窓　：コバール®ガラス＋鉛ガラス（7t） フランジ　：SUS 304 【耐熱温度】 350℃	ICF 34	34	12	1	16	ICF34VPLG	20736
	ICF 70	70	12.7	2.5	38	ICF70VPLG	20105
	ICF 114	113.5	17.5	3	62.8	ICF114VPLG	20495
	ICF 152	150	20	6	90	ICF152VPLG	20316
	ICF 203	202.4	22.6	6	145	ICF203VPLG	20737

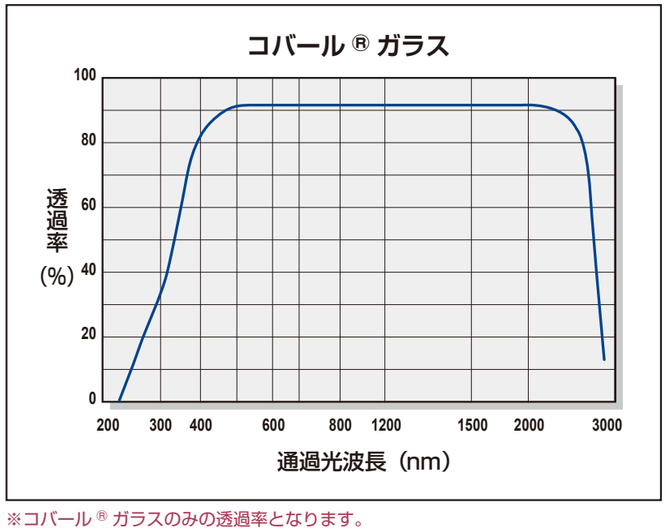

※コバール® ガラスのみの透過率となります。

ICF
目次
製品概要
NW / KF
ICF
JIS VF / VG
ISO
変換アダプタ ADP
フレキ FXT
成形ベローズ FB
ビューポート VP
クイックエンドリードア QED
バルブ V
水冷・ガス LF
液体窒素 LN
バブリングアダプタ BA
ステンレスチューブ ST
工具・その他
その他コスモテック取扱い製品
技術資料
登録商標
索引

単位：mm

特徴

鉛ガラスビューポート用に使用する部品です。
ICF 34 ～ ICF 203 までを標準規格化しております。

ICF X線遮断用 鉛ガラス

ICF70LG【20485】

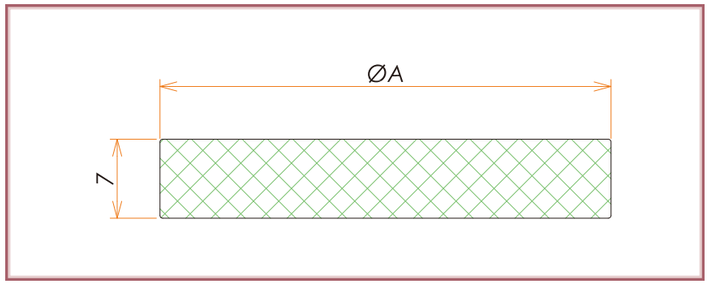

材質	規格 サイズ	A	型式	製品コード
鉛ガラス	ICF 34	17	ICF34LG	20971
	ICF 70	40	ICF70LG	20485
	ICF 114	70	ICF114LG	20304
	ICF 152	93	ICF152LG	20305
	ICF 203	144.5	ICF203LG	20038

※鉛フリーのX線遮断用ガラスも供給可能です。

特徴

ビューポートの硝子部を保護するためのステンレス製カバーです。
保護する以外にもレーザーを遮断する役割も持ちます。
ICF 70 ～ ICF 203 までを標準規格化しております。

ICF ビューポートカバー

ICF70VPC【20986】

材質	規格 サイズ	型式	製品コード
SUS 304	ICF 70	ICF70VPC	20103
	ICF 114	ICF114VPC	20016
	ICF 152	ICF152VPC	20282
	ICF 203	ICF203VPC	20281

単位：mm

特徴

真空チャンバー内で発生した蒸発物質等をシャッターに付着させ、ビューポートを常にクリアーに保ちます。また、RHEED（反射光速電子解析）、光学系の遮断に使用されています。ICF 70 ～ ICF 203 までを標準規格化しております。
シャッターはマグネットカップリングタイプの導入機で制御されています。
交換用部品として、シャッターのみのご用意もございます。

ICF ビューポートシャッター

ICF114VPS【20443】

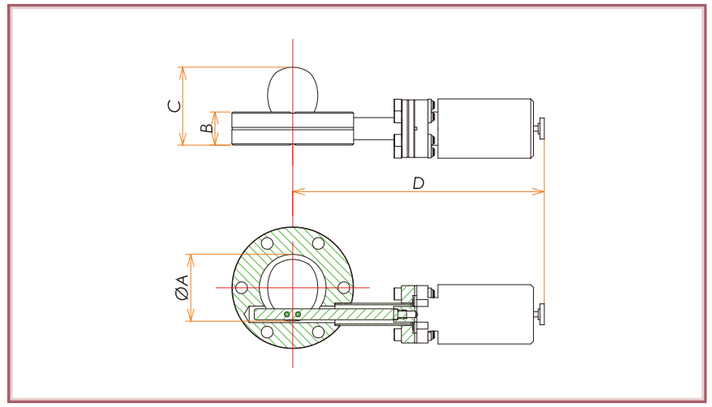

材質	規格 サイズ	A	B	C	D	型式	製品コード
SUS 316L 【許容リーク量】 1.3×10^{-10}Pa・m³/sec. 以下	ICF 70	38.5	19.1	44.5	143	ICF70VPS	20442
	ICF 114	63.8	17.3	60.1	165.1	ICF114VPS	20443
	ICF 152	101.9	19.9	81	182.6	ICF152VPS	20439
	ICF 203	152.9	22.1	137.4	200.2	ICF203VPS	20437

ICF 交換用シャッター

VPS114【20431】

材質	規格 サイズ	型式	製品コード
SUS 304	ICF 70	VPS70	20428
	ICF 114	VPS114	20431
	ICF 152	VPS152	20424
	ICF 203	VPS203	20417

目次
製品概要
NW / KF
ICF
JIS VF / VG
ISO
変換アダプタ ADP
フレキ FXT
成形ベローズ FB
ビューポート VP
クイックエントリードア QED
バルブ V
水冷・ガス LF
液体窒素 LN
バブリングアダプタ BA
ステンレスチューブ ST
工具・その他
その他コスモテック取扱い製品
技術資料
登録商標
索引

単位：mm

ICF L型ベローズバルブ

ICF70MABV【20092】

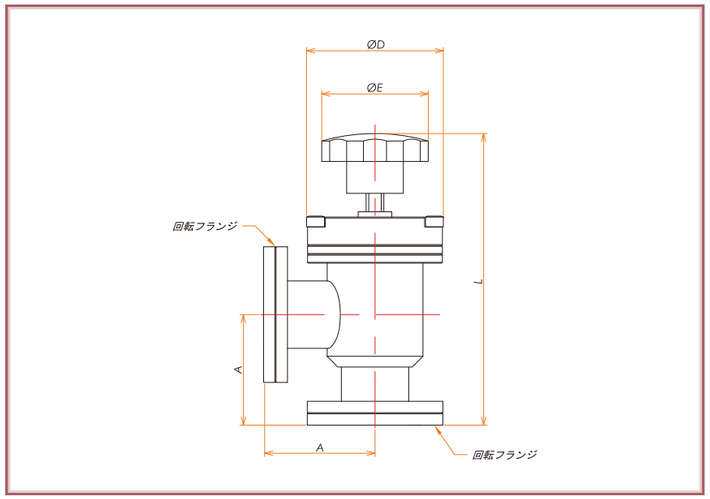

仕様
【使用温度範囲】～150℃
【使用圧力範囲】大気圧～ 5 × 10^{-6}Pa
【リーク量】1.3 × 10^{-7}Pa・m^3/sec. 以下

材質	規格 サイズ	A	D	E	L	型式	製品コード
フランジ：SUS 304 ボディ：SUS 304 ベローズ：AM-350 ボンネットシール：バイトン®	ICF 34	38	57.2	60	120～139	ICF34MABV	20489
	ICF 70	63	76.2	60	161～201	ICF70MABV	20092
	ICF 114	105	101.6	60	227～268	ICF114MABV	20579

ICF 手動ストレートバルブ

ICF34MSBV【20652】

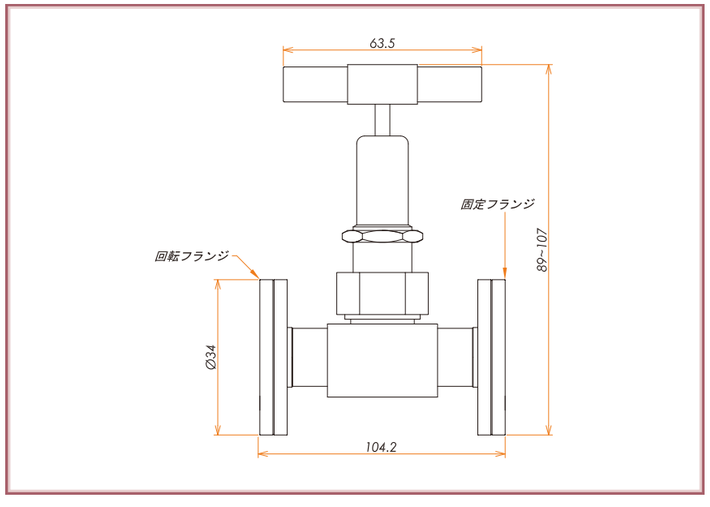

仕様
【使用温度範囲】～150℃
【使用圧力範囲】大気圧～ 5 × 10^{-6}Pa
【リーク量】1.3 × 10^{-7}Pa・m^3/sec. 以下

材質	規格 サイズ	型式	製品コード
フランジ：SUS 304 ボディー：SUS 316 ベローズ：SUS 321 ハンドル：アルミ 2024-T4	ICF 34	ICF34MSBV	20652

単位：mm

特徴

真空チャンバーを大気解放した際に、試料や機器を導入するための便利な開閉式ドアです。
真空チャンバー内へサンプル等を導入する際、コンフラットフランジの開閉には大変な手間と時間を要していましたが、クイック・エントリー・ドアを設置することで、工具等を使用せず簡単に素早く真空内にアクセスできるため作業がはかどります。
ドアの中心部分は利便性を考慮したガラス窓で構成されており、チャンバー内の観察を行える設計になっております。

ICF クイックエントリードア

ICF253QED【21651】

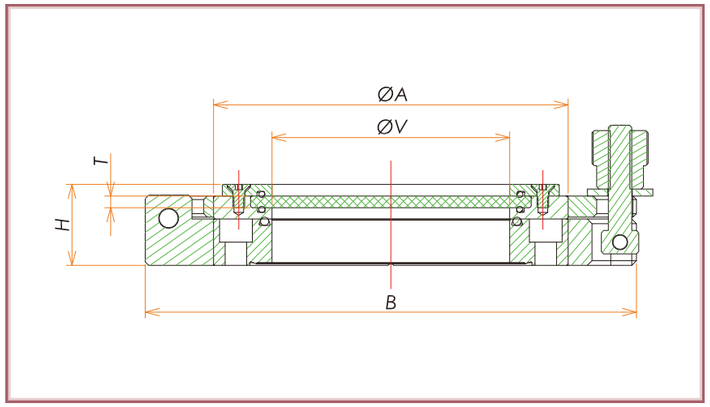

仕様
【使用温度範囲】－20～150℃
【使用圧力範囲】大気圧～ 1.3×10^{-6}Pa
【リーク量】1.3 × 10^{-7}Pa・m^3/sec. 以下

材質	規格 サイズ	A	B	H	T	V	型式	製品コード
窓：強化ガラス ボディ：SUS 304L	ICF 114	114	177	32	5	64	ICF114QED	21648
	ICF 152	152	215	35	5	102	ICF152QED	21649
	ICF 203	203	276	37	5	152	ICF203QED	21650
	ICF 253	253	289	40	5	152	ICF253QED	21651